Zylinderboden CFE
– mit Bohrung und Öleinlass –

250 bar

Material:
Stahl S355J0

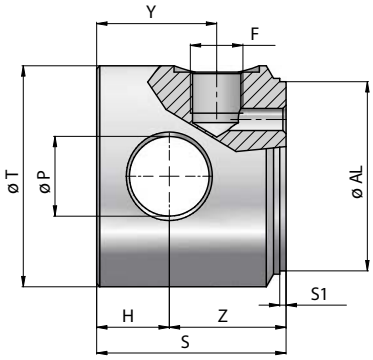

Bestellnummer	Bezeichnung	Ø AL	T	Ø P	Z	H	F	Y	S	S1	Kg
116-090-01000	Boden 40/50 mit Bohr 16,2 und Öleinlass 1/4“	40	50	16,2	35	15	1/4“	30	50	2	0,6
116-090-01050	Boden 50/60 mit Bohr 20,25 und Öleinlass 3/8“	50	60	20,25	40	20	3/8“	38	60	2	1,1
116-090-01100	Boden 60/70 mit Bohr 25,25 und Öleinlass 3/8“	60	70	25,25	37	23	3/8“	38	60	2	1,4
116-090-01150	Boden 70/80 mit Bohr 25,25 und Öleinlass 3/8“	70	80	25,25	37	23	3/8“	38	60	2	1,95
116-090-01200	Boden 80/95 mit Bohr 30,25 und Öleinlass 1/2“	80	95	30,25	50	25	1/2“	47	75	2	2,5
116-090-01250	Boden 100/115 mit Bohr 35,25 und Öleinlass 1/2“	100	115	35,25	45	30	1/2“	47	75	2	4,5

Die Inhalte unserer Seiten wurden mit größter Sorgfalt erstellt. Für die Richtigkeit, Vollständigkeit und Aktualität der Inhalte können wir jedoch keine Gewähr übernehmen.