Zylinderboden CFVP
– mit Öleinlass –

Material:
Stahl S355J0

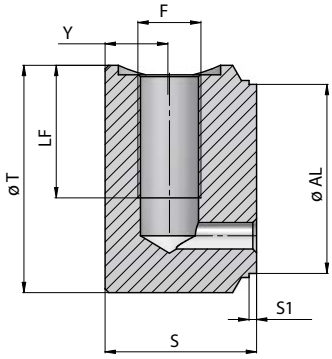

Bestellnummer	Bezeichnung	Ø AL	Ø T	F	LF	Y	S	S1	Kg
116-080-01000	Zylinderboden 40/50-mit Öleinlass 1/4	40	50	1/4“	30	17	40	2	0,54
116-080-01050	Zylinderboden 50/60-mit Öleinlass 3/8	50	60	3/8“	35	17	40	2	0,77
116-080-01100	Zylinderboden 60/70-mit Öleinlass 3/8	60	70	3/8“	35	17	40	2	1,1
116-080-01150	Zylinderboden 63/73-mit Öleinlass 3/8	63	73	3/8“	35	17	40	2	1,17
116-080-01200	Zylinderboden 70/80-mit Öleinlass 3/8	70	80	3/8“	35	17	40	2	1,41
116-080-01250	Zylinderboden 80/95-mit Öleinlass 1/2	80	95	1/2“	45	20	50	2	2,49
116-080-01260	Zylinderboden 90/105-mit Öleinlass 1/2	90	105	1/2“	45	20	50	2	3,11
116-080-01300	Zylinderboden 100/115-mit Öleinlass 1/2	100	115	1/2“	45	20	50	2	3,7

Die Inhalte unserer Seiten wurden mit größter Sorgfalt erstellt. Für die Richtigkeit, Vollständigkeit und Aktualität der Inhalte können wir jedoch keine Gewähr übernehmen.