Zylinderboden CFHRT

– mit Bohrung –

Material:
Stahl S355J0

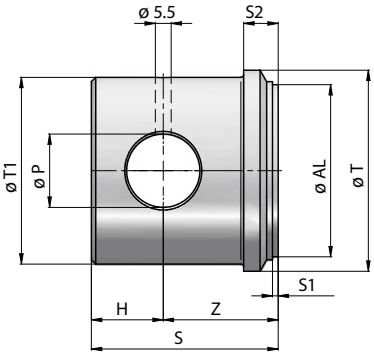

Bestellnummer	Bezeichnung	Ø AL	Ø T	Ø P	Z	H	S	S1	Ø T1	S2	Kg
116-074-01000	Boden mit Bohr. für HFRT 25	30	40	14,00	16	14	30	2	-	-	0,23
116-074-01050	Boden mit Bohr. für HFRT 40	50	60	23,00	28	22	50	2	-	-	0,9
116-074-01100	Boden mit Bohr. für HFRT 50	60	70	25,50	40	25	65	2	65	12	1,48
116-074-01150	Boden mit Bohr. für HFRT 70	70	80	25,25	35	25	60	2	75	10	1.79
116-074-01200	Boden mit Bohr. für HFRT 80	80	90	30,25	40	30	70	2	85	10	2.64

Die Inhalte unserer Seiten wurden mit größter Sorgfalt erstellt. Für die Richtigkeit, Vollständigkeit und Aktualität der Inhalte können wir jedoch keine Gewähr übernehmen.