Zylinderboden CFHR
– mit Bohrung –

Material:
Stahl S355J0

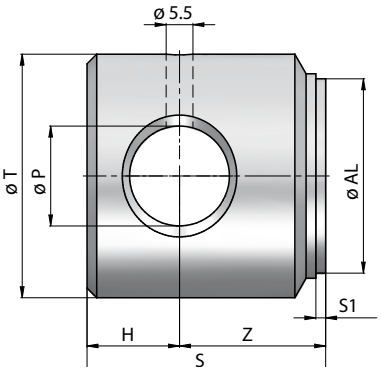

Bestellnummer	Bezeichnung	Ø AL	Ø T	Ø P	Z	H	S	S1	Kg
116-073-00950	Boden mit Bohr.	35	45	16,10	20	15	35	2	0,34
116-073-01000	Boden mit Bohr. für HFR2S 40/50	40	50	20,25	22	18	40	2	0,50
116-073-01010	Boden mit Bohr.	45	55	20,25	25	20	45	2	0,67
116-073-01050	Boden mit Bohr. für HFR2S 50/60	50	60	25,25	27	22	49	2	0,80
116-073-01052	Boden mit Bohr. für HFRT 50	50	60	23,10	28	22	50	2	0,90
116-073-01060	Boden mit Bohr.	55	65	25,25	28	22	50	2	1,01
116-073-01100	Boden mit Bohr. für HFR2S 60/70	60	70	25,25	25	22	47	2	1,10
116-073-01110	Boden mit Bohr.	60	70	30,25	25	22	47	2	0,99
116-073-01120	Boden mit Bohr.	63	73	25,25	30	23	53	2	1,41
116-073-01130	Boden mit Bohr.	63	73	30,25	30	23	53	2	1,29
116-073-01140	Boden mit Bohr.	65	75	25,25	28	22	50	2	1,40
116-073-01150	Boden mit Bohr. für HFR2S 70/80	70	80	30,25	35	28	63	2	2,00
116-073-01160	Boden mit Bohr.	75	90	30,25	35	25	60	2	2,41
116-073-01200	Boden mit Bohr. für HFR2S 80/90	80	90	30,25	32	28	60	2	2,40
116-073-01210	Boden mit Bohr.	80	90	40,25	32	28	60	2	2,07
116-073-01220	Boden mit Bohr.	85	100	35,25	35	28	63	2	3,03
116-073-01230	Boden mit Bohr.	90	105	35,25	35	28	63	2	3,38
116-073-01240	Boden mit Bohr.	90	105	40,25	35	28	63	2	3,15
116-073-01250	Boden mit Bohr. für HFR2S 100/115	100	115	30,25	35	28	63	2	4,40
116-073-01300	Boden mit Bohr.	100	115	40,25	35	28	63	2	3,89
116-073-01350	Boden mit Bohr.	110	125	40,25	40	35	75	2	5,87
116-073-01400	Boden mit Bohr.	110	125	50,50	40	35	75	2	5,17
116-073-01450	Boden mit Bohr.	120	140	50,50	50	45	95	2	9,13
116-073-01500	Boden mit Bohr.	120	140	60,50	50	45	95	2	8,18
116-073-01550	Boden mit Bohr.	125	145	50,50	50	45	95	2	9,85
116-073-01600	Boden mit Bohr.	125	145	60,50	50	45	95	2	8,90
116-073-01650	Boden mit Bohr.	140	160	60,50	60	50	110	2	13,58
116-073-01700	Boden mit Bohr.	140	160	70,50	60	50	110	2	12,34
116-073-01750	Boden mit Bohr.	150	170	70,50	75	55	130	2	17,81
116-073-01800	Boden mit Bohr.	160	180	80,50	75	65	140	2	20,68

Die Inhalte der Seiten wurden mit größter Sorgfalt erstellt. Für die Richtigkeit, Vollständigkeit und Aktualität der Inhalte können wir jedoch keine Gewähr übernehmen.
Nachdruck bzw. Kopie, auch auszugsweise, der Inhalte, Grafiken und Fotos ist ohne ausdrückliche Zustimmung der Geschäftsführung unzulässig.
Die angegebenen technischen Daten und Abmessungen sind nicht bindend. Wir behalten uns das Recht vor, jederzeit und ohne Ankündigung, Änderungen vorzunehmen.