Zylinderboden CFHR
– mit Bohrung –

Material:
Stahl S355J0

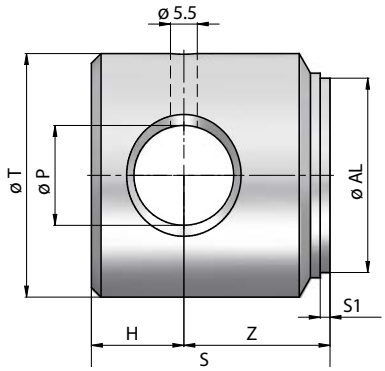

Bestellnummer	Bezeichnung	Ø AL	Ø T	Ø P	Z	H	S	S1	Kg
116-072-00950	Boden mit Bohr. für HFR 25/35	25	35	12,1	18	12	30	2	0,18
116-072-00952	Boden mit Bohr. für HFRT 30	30	40	16,2	16	14	30	2	0,23
116-072-01000	Boden mit Bohr. für HFR 32/40	32	40	16	23	17	40	2	0,32
116-072-01050	Boden mit Bohr. HFR 40/50	40	50	20,5	30	19	49	2	0,6
116-072-01100	Boden mit Bohr. HFR 50/60	50	60	25,5	45	25	70	2	1,28
116-072-01150	Boden mit Bohr. HFR 60/70	60	70	25,5	27	25	52	2	1,25
116-072-01200	Boden mit Bohr. HFR 70/80	70	80	30,5	37	25	62	2	1,94
116-072-01250	Boden mit Bohr. HFR 80/90	80	90	30,5	37	25	62	2	2,52

Die Inhalte unserer Seiten wurden mit größter Sorgfalt erstellt. Für die Richtigkeit, Vollständigkeit und Aktualität der Inhalte können wir jedoch keine Gewähr übernehmen.