Zylinderboden CFO
– mit Bohrung –

Material:
Stahl S355J0

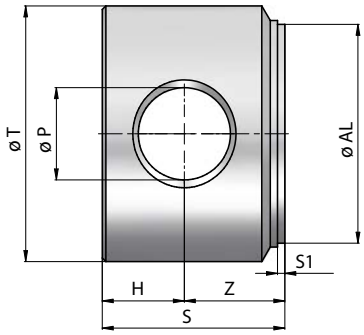

Bestellnummer	Bezeichnung	Ø AL	ØT	Ø P	Z	H	S	S1	Kg
116-070-01000	Boden 40/50 mit Bohrung 16,2	40	50	16,2	20	15	35	2	0,42
116-070-01050	Boden 50/60 mit Bohrung 20,25	50	60	20,25	25	20	45	2	0,8
116-070-01100	Boden 60/70 mit Bohrung 25,25	60	70	25,25	27,5	22,5	50	2	1,2
116-070-01150	Boden 70/80 mit Bohrung 25,25	70	80	25,25	27,5	22,5	50	2	1,6
116-070-01200	Boden 80/95 mit Bohrung 30,35	80	95	30,25	35	25	60	2	2,7
116-070-01250	Boden 100/115 mit Bohrung 35,25	100	115	35,25	40	30	70	2	4,7

Die Inhalte unserer Seiten wurden mit größter Sorgfalt erstellt. Für die Richtigkeit, Vollständigkeit und Aktualität der Inhalte können wir jedoch keine Gewähr übernehmen.