Zylinderboden CF
– Standard –

Material:
Stahl S355J0

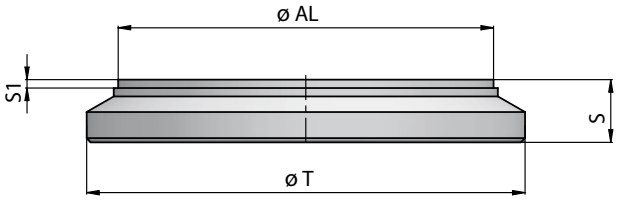

Bestellnummer	Bezeichnung	Ø AL	Ø T	S	S1	Kg
116-060-01000	Boden Standard 25/35	25	35	7	2	0,04
116-060-01050	Boden Standard 30/40	30	40	8	2	0,06
116-060-01100	Boden Standard 32/42	32	42	8	2	0,06
116-060-01150	Boden Standard 35/45	35	45	10	2	0,1
116-060-01200	Boden Standard 40/50	40	50	10	2	0,13
116-060-01250	Boden Standard 45/55	45	55	10	2	0,16
116-060-01300	Boden Standard 50/60	50	60	10	2	0,19
116-060-01350	Boden Standard 55/65	55	65	12	2	0,28
116-060-01400	Boden Standard 60/70	60	70	12	2	0,33
116-060-01450	Boden Standard 63/73	63	73	12	2	0,35
116-060-01500	Boden Standard 65/75	65	75	12	2	0,38
116-060-01550	Boden Standard 65/80	65	80	12	2	0,4
116-060-01600	Boden Standard 70/80	70	80	12	2	0,43
116-060-01650	Boden Standard 70/85	70	85	12	2	0,45
116-060-01700	Boden Standard 75/90	75	90	12	2	0,53
116-060-01750	Boden Standard 80/90	80	90	12	2	0,55
116-060-01800	Boden Standard 80/95	80	95	12	2	0,58
116-060-01850	Boden Standard 85/100	85	100	15	2	0,77
116-060-01900	Boden Standard 90/105	90	105	15	2	0,86
116-060-01950	Boden Standard 100/115	100	115	15	2	1,05
116-060-02000	Boden Standard 110/125	110	125	15	2	1,34
116-060-02050	Boden Standard 110/130	110	130	15	2	1,4
116-060-02100	Boden Standard 120/140	120	140	18	2	2
116-060-02150	Boden Standard 125/145	125	145	18	2	2,11
116-060-02200	Boden Standard 140/160	140	160	18	2	2,67
116-060-02250	Boden Standard 150/170	150	170	20	2	3,33
116-060-02300	Boden Standard 160/180	160	180	20	2	3,79

*Bei Betriebsbedingungen mit dauernden Zyklen empfehlen wir die Verwendnung der Böden vom Typ „**116-066**".*
*Die Zylinderböden des Typs **"116-060"** können bei Druckspitzen auswölben. Zur Verstärkung empfehlen wir Ihnen Befestigungen anszuchweissen oder Böden vom Typ "**116-064**" zu verwenden.*

Die Inhalte der Seiten wurden mit größter Sorgfalt erstellt. Für die Richtigkeit, Vollständigkeit und Aktualität der Inhalte können wir jedoch keine Gewähr übernehmen.
Nachdruck bzw. Kopie, auch auszugsweise, der Inhalte, Grafiken und Fotos ist ohne ausdrückliche Zustimmung der Geschäftsführung unzulässig.
Die angegebenen technischen Daten und Abmessungen sind nicht bindend. Wir behalten uns das Recht vor, jederzeit und ohne Ankündigung, Änderungen vorzunehmen.

Zylinderboden CFC
– Standard mit Zentrierbohrung –

Material:
Stahl S355J0

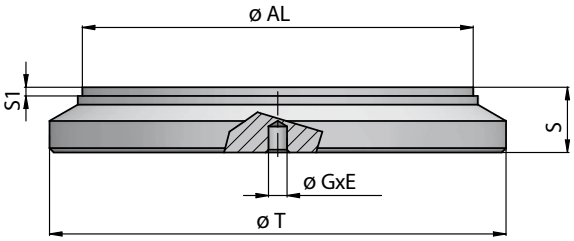

Bestellnummer	Bezeichnung	Ø AL	Ø T	S	S1	Ø G X E	Kg
116-062-00800	Boden Stand. mit Zentrierbohr. 25/35	25	35	7	2	ø 3,25x3	0,04
116-062-00850	Boden Stand. mit Zentrierbohr. 30/40	30	40	8	2	ø 4,25x5	0,06
116-062-00900	Boden Stand. mit Zentrierbohr. 32/42	32	42	8	2	ø 4,25x5	0,06
116-062-00950	Boden Stand. mit Zentrierbohr. 35/45	35	45	10	2	ø 4,25x5	0,1
116-062-01000	Boden Stand. mit Zentrierbohr. 40/50	40	50	10	2	Ø 4,5X5	0,13
116-062-01010	Boden Stand. mit Zentrierbohr. 45/55	45	55	10	2	ø 4,25 x 5	0,16
116-062-01050	Boden Stand. mit Zentrierbohr. 50/60	50	60	10	2	Ø 4,5X5	0,19
116-062-01060	Boden Stand. mit Zentrierbohr. 55/65	55	65	12	2	ø 4,25 x 6	0,28
116-062-01100	Boden Stand. mit Zentrierbohr. 60/70	60	70	12	2	Ø 4,5X6	0,33
116-062-01110	Boden Stand. mit Zentrierbohr. 63/73	63	73	12	2	ø 4,25x8	0,4
116-062-01120	Boden Stand. mit Zentrierbohr. 65/75	65	75	12	2	ø 4,25 x 6	0,38
116-062-01130	Boden Stand. mit Zentrierbohr. 65/80	65	80	12	2	ø 4,25 x 6	0,4
116-062-01150	Boden Stand. mit Zentrierbohr. 70/80	70	80	12	2	Ø 4,5X6	0,43
116-062-01160	Boden Stand. mit Zentrierbohr. 70/85	70	85	12	2	ø 4,25 x 6	0,45
116-062-01170	Boden Stand. mit Zentrierbohr. 75/90	75	90	12	2	ø 4,25 x 6	0,53
116-062-01200	Boden Stand. mit Zentrierbohr. 80/90	80	90	12	2	Ø 4,5X6	0,55
116-062-01250	Boden Stand. mit Zentrierbohr. 80/95	80	95	12	2	Ø 4,5X6	0,58
116-062-01255	Boden Stand. mit Zentrierbohr. 85/100	85	100	15	2	ø 4,25 x 6	0,77
116-062-01260	Boden Stand. mit Zentrierbohr. 90/105	90	105	15	2	ø 4,25x8	0,9
116-062-01300	Boden Stand. mit Zentrierbohr. 100/115	100	115	15	2	Ø 4,5X8	1,05
116-062-01350	Boden Stand. mit Zentrierbohr. 110/125	110	125	15	2	ø 6,25 x 8	1,34
116-062-01400	Boden Stand. mit Zentrierbohr. 110/130	110	130	15	2	ø 6,25 x 8	1,4
116-062-01450	Boden Stand. mit Zentrierbohr. 120/140	120	140	18	2	ø 6,25 x 8	2
116-062-01500	Boden Stand. mit Zentrierbohr. 125/145	125	145	18	2	ø 6,25 x 8	2,11
116-062-01550	Boden Stand. mit Zentrierbohr. 140/160	140	160	18	2	ø 6,25 x 8	2,62
116-062-01600	Boden Stand. mit Zentrierbohr. 150/170	150	170	20	2	ø 6,25 x 8	3,32
116-062-01650	Boden Stand. mit Zentrierbohr. 160/180	160	180	20	2	ø 6,25 x 8	3,74

*Bei Betriebsbedingungen mit dauernden Zyklen empfehlen wir die Verwendnung der Böden vom Typ „**116-066**".*
*Die Zylinderböden des Typs **"116-062"** können bei Druckspitzen auswölben. Zur Verstärkung empfehlen wir Ihnen Befestigungen anzuschweissen oder Böden vom Typ "**116-064**" zu verwenden.*

Die Inhalte der Seiten wurden mit größter Sorgfalt erstellt. Für die Richtigkeit, Vollständigkeit und Aktualität der Inhalte können wir jedoch keine Gewähr übernehmen.
Nachdruck bzw. Kopie, auch auszugsweise, der Inhalte, Grafiken und Fotos ist ohne ausdrückliche Zustimmung der Geschäftsführung unzulässig.
Die angegebenen technischen Daten und Abmessungen sind nicht bindend. Wir behalten uns das Recht vor, jederzeit und ohne Ankündigung, Änderungen vorzunehmen.

Zylinderboden CFI
– verstärkt für Zylinderrohre STFG –

Material:
Stahl S355J0

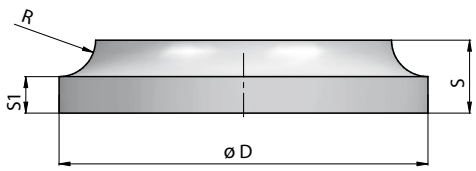

Für Zylinderrohr:
Seite xxx 118-040

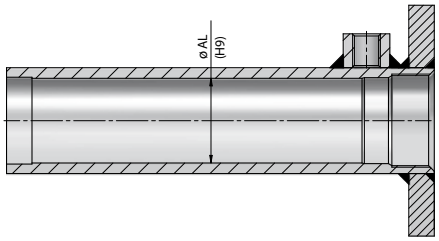

Bestellnummer	Bezeichnung	Ø AL	Ø D	S	S1	R	Kg
116-064-00010	Boden-verstärkt 25/26	25	26	8	4	4	0,03
116-064-00020	Boden-verstärkt 30/31	30	31	10	5	5	0,05
116-064-00030	Boden-verstärkt 32/33	32	33	10	5	5	0,05
116-064-00040	Boden-verstärkt 35/36	35	36	10	5	5	0,06
116-064-01000	Boden-verstärkt 40/41	40	41	12	5	7	0,09
116-064-01010	Boden-verstärkt 45/46	45	46	12	5	7	0,12
116-064-01050	Boden-verstärkt 50/51	50	51	12	5	7	0,15
116-064-01060	Boden-verstärkt 55/56	55	56	15	7	8	0,23
116-064-01100	Boden-verstärkt 60/61	60	61	15	7	8	0,27
116-064-01110	Boden-verstärkt 63/64	63	64	15	7	8	0,3
116-064-01120	Boden-verstärkt 65/66	65	66	15	7	8	0,33
116-064-01150	Boden-verstärkt 70/71	70	71	15	7,5	7,5	0,39
116-064-01160	Boden-verstärkt 75/76	75	76	17	9	8	0,52
116-064-01200	Boden-verstärkt 80/81	80	81	17	9	8	0,6
116-064-01205	Boden-verstärkt 86/87	85	86	17	9	8	0,68
116-064-01210	Boden-verstärkt 90/91	90	91	17	9	8	0,8
116-064-01250	Boden-verstärkt 100/101	100	101	20	10	10	1,1
116-064-01300	Boden-verstärkt 110/111	110	111	22	11	11	1,43
116-064-01350	Boden-verstärkt 120/121	120	121	24	12	12	1,86
116-064-01400	Boden-verstärkt 125/126	125	126	24	12	12	2,03
116-064-01450	Boden-verstärkt 140/141	140	141	30	17	13	3,25
116-064-01500	Boden-verstärkt 150/151	150	151	35	20	15	4,32
116-064-01550	Boden-verstärkt 160/161	160	161	40	25	15	5,75

Ø AL = Zylinderrohr: Innen Ø

Die Inhalte der Seiten wurden mit größter Sorgfalt erstellt. Für die Richtigkeit, Vollständigkeit und Aktualität der Inhalte können wir jedoch keine Gewähr übernehmen.
Nachdruck bzw. Kopie, auch auszugsweise, der Inhalte, Grafiken und Fotos ist ohne ausdrückliche Zustimmung der Geschäftsführung unzulässig.
Die angegebenen technischen Daten und Abmessungen sind nicht bindend. Wir behalten uns das Recht vor, jederzeit und ohne Ankündigung, Änderungen vorzunehmen.

Zylinderboden CFPM

350 bar

Material:
Stahl S355J0

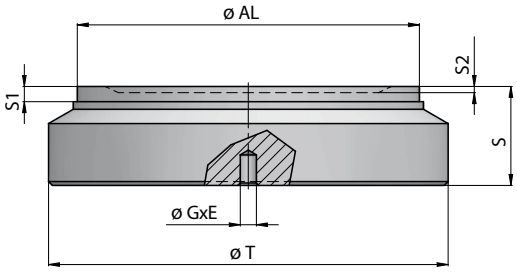

Bestellnummer	Bezeichnung	Ø AL	Ø T	S	S1	S2	ØG x E	Kg
116-066-01000	Boden P350 50/60	50	60	17	4	2	Ø4,25x8	0,3
116-066-01010	Boden P350 50/65	50	65	17	4	-	Ø4,25x8	0,36
116-066-01050	Boden P350 60/70	60	70	19	4	2	Ø4,25x8	0,5
116-066-01060	Boden P350 60/75	60	75	19	4	-	Ø4,25x8	0,56
116-066-01070	Boden P350 63/75	63	75	19	4	-	Ø 4,25 x 8	0,59
116-066-01100	Boden P350 70/80	70	80	22	4	2	Ø4,25x8	0,8
116-066-01150	Boden P350 70/85	70	85	22	4	2	Ø4,25x8	0,85
116-066-01200	Boden P350 75/90	75	90	22	4	-	Ø4,25x8	1
116-066-01250	Boden P350 80/95	80	95	25	4	2	Ø4,25x8	1,2
116-066-01260	Boden P350 80/100	80	100	25	4	2	Ø 4,25 x 8	1,31
116-066-01300	Boden P350 85/100	85	100	25	4	-	Ø4,25x8	1,4
116-066-01350	Boden P350 90/105	90	105	26	4	-	Ø4,25x8	1,6
116-066-01400	Boden P350 90/110	90	110	26	4	-	Ø4,25x8	1,7
116-066-01450	Boden P350 100/115	100	115	30	4	2	Ø6,25x12	2,2
116-066-01500	Boden P350 100/120	100	120	30	4	2	Ø6,25x12	2,3
116-066-01550	Boden P350 110/125	110	125	31	7	-	Ø6,25x12	2,8
116-066-01600	Boden P350 110/130	110	130	31	7	-	Ø6,25x12	3
116-066-01650	Boden P350 120/140	120	140	34	7	-	Ø6,25x12	3,7
116-066-01660	Boden P350 120/145	120	145	34	7	-	Ø 6,25 x12	3,9
116-066-01700	Boden P350 125/145	125	145	35	7	-	Ø6,25x12	4,2
116-066-01710	Boden P350 125/150	125	150	35	7	-	Ø 6,25 x12	4,31
116-066-01750	Boden P350 140/160	140	160	40	7	-	Ø6,25x12	5,9
116-066-01800	Boden P350 140/170	140	170	40	7	-	Ø6,25x12	6,4
116-066-01850	Boden P350 150/170	150	170	42	7	-	Ø6,25x12	7
116-066-01860	Boden P350 150/180	150	180	42	7	-	Ø 6,25 x12	7,5
116-066-01900	Boden P350 160/180	160	180	45	7	-	Ø6,25x12	8,5
116-066-01950	Boden P350 160/190	160	190	45	10	-	Ø6,25x12	8,5

Die Inhalte der Seiten wurden mit größter Sorgfalt erstellt. Für die Richtigkeit, Vollständigkeit und Aktualität der Inhalte können wir jedoch keine Gewähr übernehmen.
Nachdruck bzw. Kopie, auch auszugsweise, der Inhalte, Grafiken und Fotos ist ohne ausdrückliche Zustimmung der Geschäftsführung unzulässig.
Die angegebenen technischen Daten und Abmessungen sind nicht bindend. Wir behalten uns das Recht vor, jederzeit und ohne Ankündigung, Änderungen vorzunehmen.

Zylinderboden CFO
– mit Bohrung –

Material:
Stahl S355J0

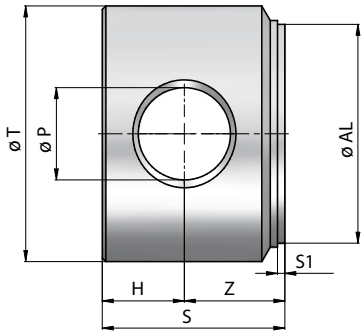

Bestellnummer	Bezeichnung	Ø AL	ØT	Ø P	Z	H	S	S1	Kg
116-070-01000	Boden 40/50 mit Bohrung 16,2	40	50	16,2	20	15	35	2	0,42
116-070-01050	Boden 50/60 mit Bohrung 20,25	50	60	20,25	25	20	45	2	0,8
116-070-01100	Boden 60/70 mit Bohrung 25,25	60	70	25,25	27,5	22,5	50	2	1,2
116-070-01150	Boden 70/80 mit Bohrung 25,25	70	80	25,25	27,5	22,5	50	2	1,6
116-070-01200	Boden 80/95 mit Bohrung 30,35	80	95	30,25	35	25	60	2	2,7
116-070-01250	Boden 100/115 mit Bohrung 35,25	100	115	35,25	40	30	70	2	4,7

Zylinderboden CF30
– mit Schraubgewinde –

Material:
Stahl UNI C40

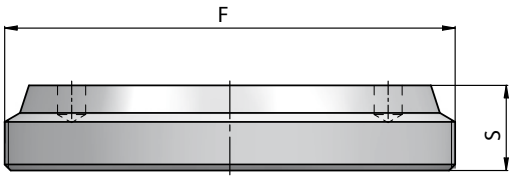

Bestellnummer	Bezeichnung	Ø AL	F	S	Kg
116-060-02350	Boden Standard mit Schraubgewinde 180/185	180	185 x 2,5	35	6,85
116-060-02400	Boden Standard mit Schraubgewinde 200/205	200	205 x 2,5	48	11,6
116-060-02410	Boden Standard mit Schraubgewinde 220/228	220	M 228x2,5	48	14,51
116-060-02450	Boden Standard mit Schraubgewinde 250/255	250	250 x 2,5	48	18,18
116-060-02460	Boden Standard mit Schraubgewinde 300/308	300	M 308x3	60	32,99

Ø AL = Zylinderrohr: Innen Ø

Die Inhalte der Seiten wurden mit größter Sorgfalt erstellt. Für die Richtigkeit, Vollständigkeit und Aktualität der Inhalte können wir jedoch keine Gewähr übernehmen.
Nachdruck bzw. Kopie, auch auszugsweise, der Inhalte, Grafiken und Fotos ist ohne ausdrückliche Zustimmung der Geschäftsführung unzulässig.
Die angegebenen technischen Daten und Abmessungen sind nicht bindend. Wir behalten uns das Recht vor, jederzeit und ohne Ankündigung, Änderungen vorzunehmen.

Zylinderboden CFHR
– mit Bohrung –

Material:
Stahl S355J0

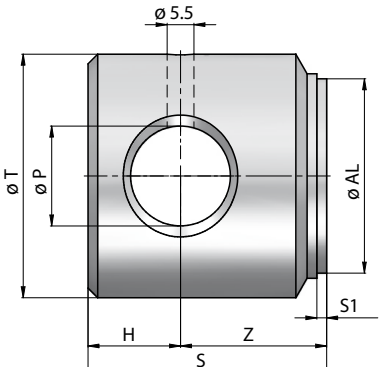

Bestellnummer	Bezeichnung	Ø AL	Ø T	Ø P	Z	H	S	S1	Kg
116-073-00950	Boden mit Bohr.	35	45	16,10	20	15	35	2	0,34
116-073-01000	Boden mit Bohr. für HFR2S 40/50	40	50	20,25	22	18	40	2	0,50
116-073-01010	Boden mit Bohr.	45	55	20,25	25	20	45	2	0,67
116-073-01050	Boden mit Bohr. für HFR2S 50/60	50	60	25,25	27	22	49	2	0,80
116-073-01052	Boden mit Bohr. für HFRT 50	50	60	23,10	28	22	50	2	0,90
116-073-01060	Boden mit Bohr.	55	65	25,25	28	22	50	2	1,01
116-073-01100	Boden mit Bohr. für HFR2S 60/70	60	70	25,25	25	22	47	2	1,10
116-073-01110	Boden mit Bohr.	60	70	30,25	25	22	47	2	0,99
116-073-01120	Boden mit Bohr.	63	73	25,25	30	23	53	2	1,41
116-073-01130	Boden mit Bohr.	63	73	30,25	30	23	53	2	1,29
116-073-01140	Boden mit Bohr.	65	75	25,25	28	22	50	2	1,40
116-073-01150	Boden mit Bohr. für HFR2S 70/80	70	80	30,25	35	28	63	2	2,00
116-073-01160	Boden mit Bohr.	75	90	30,25	32	28	60	2	2,40
116-073-01200	Boden mit Bohr. für HFR2S 80/90	80	90	30,25	35	25	60	2	2,41
116-073-01210	Boden mit Bohr.	80	90	40,25	32	28	60	2	2,07
116-073-01220	Boden mit Bohr.	85	100	35,25	35	28	63	2	3,03
116-073-01230	Boden mit Bohr.	90	105	35,25	35	28	63	2	3,38
116-073-01240	Boden mit Bohr.	90	105	40,25	35	28	63	2	3,15
116-073-01250	Boden mit Bohr. für HFR2S 100/115	100	115	30,25	35	28	63	2	4,40
116-073-01300	Boden mit Bohr.	100	115	40,25	35	28	63	2	3,89
116-073-01350	Boden mit Bohr.	110	125	40,25	40	35	75	2	5,87
116-073-01400	Boden mit Bohr.	110	125	50,50	40	35	75	2	5,17
116-073-01450	Boden mit Bohr.	120	140	50,50	50	45	95	2	9,13
116-073-01500	Boden mit Bohr.	120	140	60,50	50	45	95	2	8,18
116-073-01550	Boden mit Bohr.	125	145	50,50	50	45	95	2	9,85
116-073-01600	Boden mit Bohr.	125	145	60,50	50	45	95	2	8,90
116-073-01650	Boden mit Bohr.	140	160	60,50	60	50	110	2	13,58
116-073-01700	Boden mit Bohr.	140	160	70,50	60	50	110	2	12,34
116-073-01750	Boden mit Bohr.	150	170	70,50	75	55	130	2	17,81
116-073-01800	Boden mit Bohr.	160	180	80,50	75	65	140	2	20,68

Die Inhalte der Seiten wurden mit größter Sorgfalt erstellt. Für die Richtigkeit, Vollständigkeit und Aktualität der Inhalte können wir jedoch keine Gewähr übernehmen.
Nachdruck bzw. Kopie, auch auszugsweise, der Inhalte, Grafiken und Fotos ist ohne ausdrückliche Zustimmung der Geschäftsführung unzulässig.
Die angegebenen technischen Daten und Abmessungen sind nicht bindend. Wir behalten uns das Recht vor, jederzeit und ohne Ankündigung, Änderungen vorzunehmen.

Zylinderboden CFHR
– mit Bohrung –

Material:
Stahl S355J0

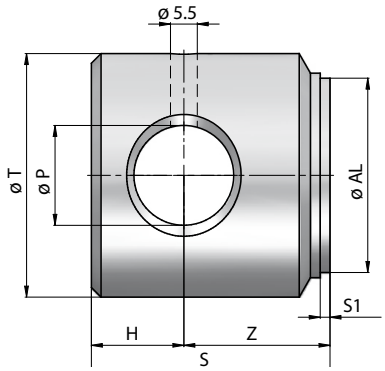

Bestellnummer	Bezeichnung	Ø AL	Ø T	Ø P	Z	H	S	S1	Kg
116-072-00950	Boden mit Bohr. für HFR 25/35	25	35	12,1	18	12	30	2	0,18
116-072-00952	Boden mit Bohr. für HFRT 30	30	40	16,2	16	14	30	2	0,23
116-072-01000	Boden mit Bohr. für HFR 32/40	32	40	16	23	17	40	2	0,32
116-072-01050	Boden mit Bohr. HFR 40/50	40	50	20,5	30	19	49	2	0,6
116-072-01100	Boden mit Bohr. HFR 50/60	50	60	25,5	45	25	70	2	1,28
116-072-01150	Boden mit Bohr. HFR 60/70	60	70	25,5	27	25	52	2	1,25
116-072-01200	Boden mit Bohr. HFR 70/80	70	80	30,5	37	25	62	2	1,94
116-072-01250	Boden mit Bohr. HFR 80/90	80	90	30,5	37	25	62	2	2,52

Zylinderboden CFHRT
– mit Bohrung –

Material:
Stahl S355J0

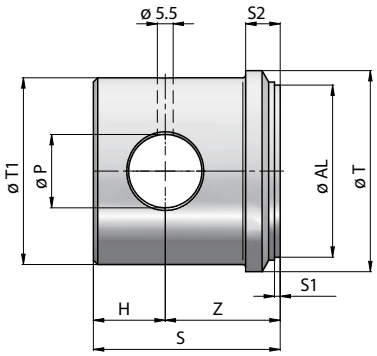

Bestellnummer	Bezeichnung	Ø AL	Ø T	Ø P	Z	H	S	S1	Ø T1	S2	Kg
116-074-01000	Boden mit Bohr. für HFRT 25	30	40	14,00	16	14	30	2	-	-	0,23
116-074-01050	Boden mit Bohr. für HFRT 40	50	60	23,00	28	22	50	2	-	-	0,9
116-074-01100	Boden mit Bohr. für HFRT 50	60	70	25,50	40	25	65	2	65	12	1,48
116-074-01150	Boden mit Bohr. für HFRT 70	70	80	25,25	35	25	60	2	75	10	1.79
116-074-01200	Boden mit Bohr. für HFRT 80	80	90	30,25	40	30	70	2	85	10	2.64

Die Inhalte der Seiten wurden mit größter Sorgfalt erstellt. Für die Richtigkeit, Vollständigkeit und Aktualität der Inhalte können wir jedoch keine Gewähr übernehmen.
Nachdruck bzw. Kopie, auch auszugsweise, der Inhalte, Grafiken und Fotos ist ohne ausdrückliche Zustimmung der Geschäftsführung unzulässig.
Die angegebenen technischen Daten und Abmessungen sind nicht bindend. Wir behalten uns das Recht vor, jederzeit und ohne Ankündigung, Änderungen vorzunehmen.

Zylinderboden CFVP
– mit Öleinlass –

Material:
Stahl S355J0

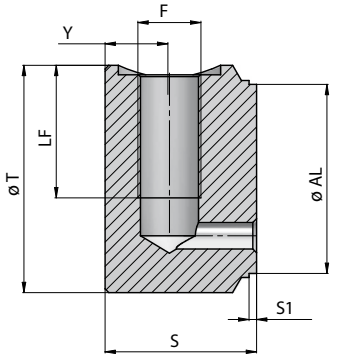

Bestellnummer	Bezeichnung	Ø AL	Ø T	F	LF	Y	S	S1	Kg
116-080-01000	Zylinderboden 40/50-mit Öleinlass 1/4	40	50	1/4“	30	17	40	2	0,54
116-080-01050	Zylinderboden 50/60-mit Öleinlass 3/8	50	60	3/8“	35	17	40	2	0,77
116-080-01100	Zylinderboden 60/70-mit Öleinlass 3/8	60	70	3/8“	35	17	40	2	1,1
116-080-01150	Zylinderboden 63/73-mit Öleinlass 3/8	63	73	3/8“	35	17	40	2	1,17
116-080-01200	Zylinderboden 70/80-mit Öleinlass 3/8	70	80	3/8“	35	17	40	2	1,41
116-080-01250	Zylinderboden 80/95-mit Öleinlass 1/2	80	95	1/2“	45	20	50	2	2,49
116-080-01260	Zylinderboden 90/105-mit Öleinlass 1/2	90	105	1/2“	45	20	50	2	3,11
116-080-01300	Zylinderboden 100/115-mit Öleinlass 1/2	100	115	1/2“	45	20	50	2	3,7

Zylinderboden CFE
– mit Bohrung und Öleinlass –

250 bar

Material:
Stahl S355J0

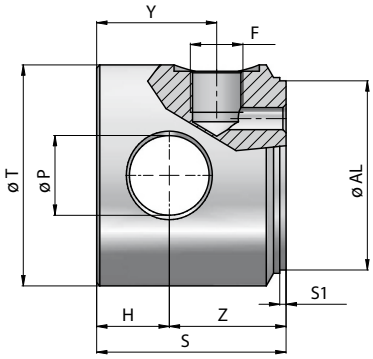

Bestellnummer	Bezeichnung	Ø AL	T	Ø P	Z	H	F	Y	S	S1	Kg
116-090-01000	Boden 40/50 mit Bohr 16,2 und Öleinlass 1/4“	40	50	16,2	35	15	1/4“	30	50	2	0,6
116-090-01050	Boden 50/60 mit Bohr 20,25 und Öleinlass 3/8“	50	60	20,25	40	20	3/8“	38	60	2	1,1
116-090-01100	Boden 60/70 mit Bohr 25,25 und Öleinlass 3/8“	60	70	25,25	37	23	3/8“	38	60	2	1,4
116-090-01150	Boden 70/80 mit Bohr 25,25 und Öleinlass 3/8“	70	80	25,25	37	23	3/8“	38	60	2	1,95
116-090-01200	Boden 80/95 mit Bohr 30,25 und Öleinlass 1/2“	80	95	30,25	50	25	1/2“	47	75	2	2,5
116-090-01250	Boden 100/115 mit Bohr 35,25 und Öleinlass 1/2“	100	115	35,25	45	30	1/2“	47	75	2	4,5

Die Inhalte der Seiten wurden mit größter Sorgfalt erstellt. Für die Richtigkeit, Vollständigkeit und Aktualität der Inhalte können wir jedoch keine Gewähr übernehmen.
Nachdruck bzw. Kopie, auch auszugsweise, der Inhalte, Grafiken und Fotos ist ohne ausdrückliche Zustimmung der Geschäftsführung unzulässig.
Die angegebenen technischen Daten und Abmessungen sind nicht bindend. Wir behalten uns das Recht vor, jederzeit und ohne Ankündigung, Änderungen vorzunehmen.

Zylinderboden CFB
– mit Scharnier und Öleinlass –

Material:
Stahl FE510 - A105

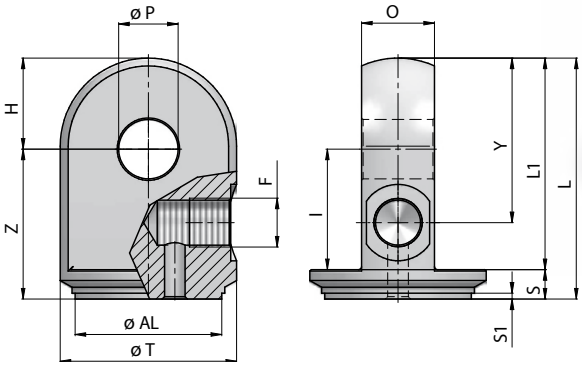

Bestellnummer	Bezeichnung	Ø AI	Ø T	Ø P	Z	H	O	F	Y	I	S	S1	L	L1	Kg
116-100-01000	Boden Scharnier 40/50-mit Öleinlass 1/4“	40	50	16,2	46	19	24,8	1/4“	39	36	10	2	65	55	0,55
116-100-01050	Boden Scharnier 50/60-mit Öleinlass 3/8“	50	60	20,25	51	31	24,8	3/8“	56	41	10	2	82	72	0,84
116-100-01100	Boden Scharnier 60/70-mit Öleinlass 3/8“	60	70	25,25	57	33	24,8	3/8“	63	45	12	2	90	78	1,14
116-100-01200	Boden Scharnier 70/80-mit Öleinlass 3/8“	70	80	25,25	65	42	39,5	3/8“	82	53	12	2	107	95	2,24

Zylinderboden CSTSNF
– mit nachschmierbarem Gelenkkopf –

Material:
Stahl ST 52.3

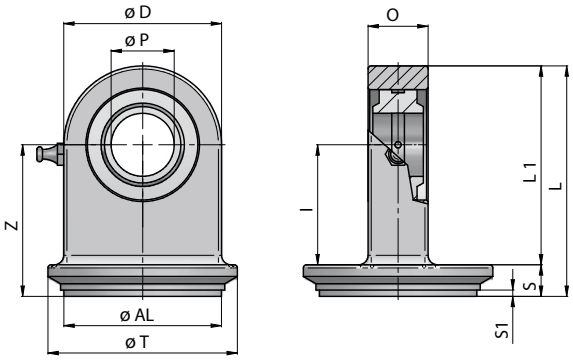

Bestellnummer	Bezeichnung	ØAL	ØT	ØP	Z	ØD	O	I	S	S1	L	L1	kg
116-290-01000	Zylinderboden mit Gelenkauge-40/50-20	40	50	20	48	50	19	38	10	2	73	63	0,48
116-290-01050	Zylinderboden mit Gelenkauge-45/55-20	45	55	20	48	50	19	38	10	2	73	63	0,5
116-290-01100	Zylinderboden mit Gelenkauge-50/60-20	50	60	20	48	50	19	38	10	2	73	63	0,54
116-290-01150	Zylinderboden mit Gelenkauge-55/65-25	55	65	25	57	55	23	45	12	2	84,5	72,5	0,81
116-290-01200	Zylinderboden mit Gelenkauge-60/70-25	60	70	25	57	55	23	45	12	2	84,5	72,5	0,86
116-290-01250	Zylinderboden mit Gelenkauge-63/73-25	63	73	25	57	55	23	45	12	2	84,5	72,5	0,89
116-290-01300	Zylinderboden mit Gelenkauge-65/75-30	65	75	30	63	65	28	51	12	2	95,5	83,5	1,24
116-290-01350	Zylinderboden mit Gelenkauge-65/80-30	65	80	30	63	65	28	51	12	2	95,5	83,5	1,27
116-290-01400	Zylinderboden mit Gelenkauge-70/80-30	70	80	30	63	65	28	51	12	2	95,5	83,5	1,3
116-290-01450	Zylinderboden mit Gelenkauge-75/90-30	75	90	30	63	65	28	51	12	2	95,5	83,5	1,38
116-290-01500	Zylinderboden mit Gelenkauge-80/92-30	80	92	30	63	65	28	51	12	2	95,5	83,5	1,43
116-290-01550	Zylinderboden mit Gelenkauge-80/95-30	80	95	30	63	65	28	51	12	2	95,5	83,5	1,44

Die Inhalte der Seiten wurden mit größter Sorgfalt erstellt. Für die Richtigkeit, Vollständigkeit und Aktualität der Inhalte können wir jedoch keine Gewähr übernehmen.
Nachdruck bzw. Kopie, auch auszugsweise, der Inhalte, Grafiken und Fotos ist ohne ausdrückliche Zustimmung der Geschäftsführung unzulässig.
Die angegebenen technischen Daten und Abmessungen sind nicht bindend. Wir behalten uns das Recht vor, jederzeit und ohne Ankündigung, Änderungen vorzunehmen.