Forstkran Ventil

SDM100/8-P

walvoil
FLUID POWER E|MOTION

Nominale Durchflussmenge	70 l/min
Max. Arbeitsdruck	315 bar
Max. Druck am Anschluss T	10 bar
Hydraulikflüssigkeit	Mineralöl
Öltemperatur mit NBR	-20° bis 80°C
Öltemperatur mit VITON	-20° bis 100°C
Viskosität optimal	15 bis 75 mm2/s
Viskosität min.	12 mm2/s
Viskosität max.	400 mm2/s
Max. Verschmutzungsgrad	19/16 - ISO 4406
Umgebungstemperatur	-40° bis 60°C

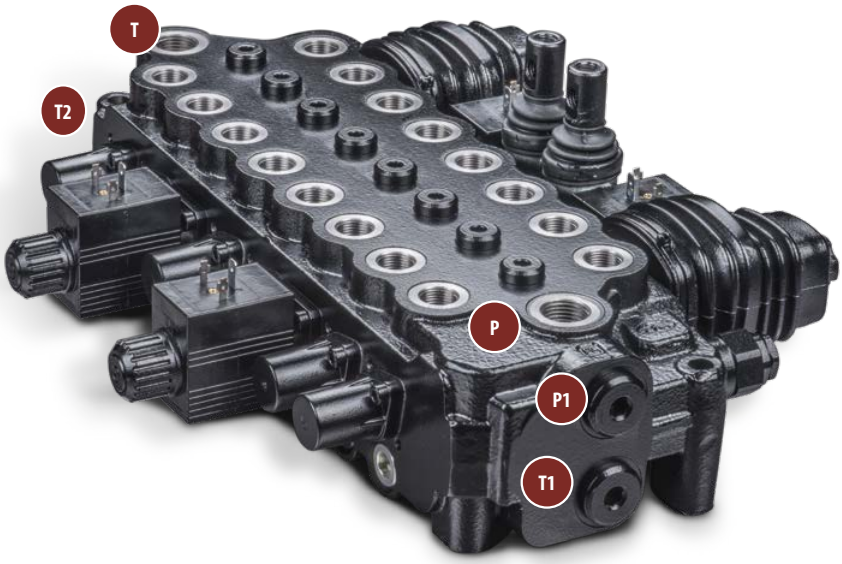

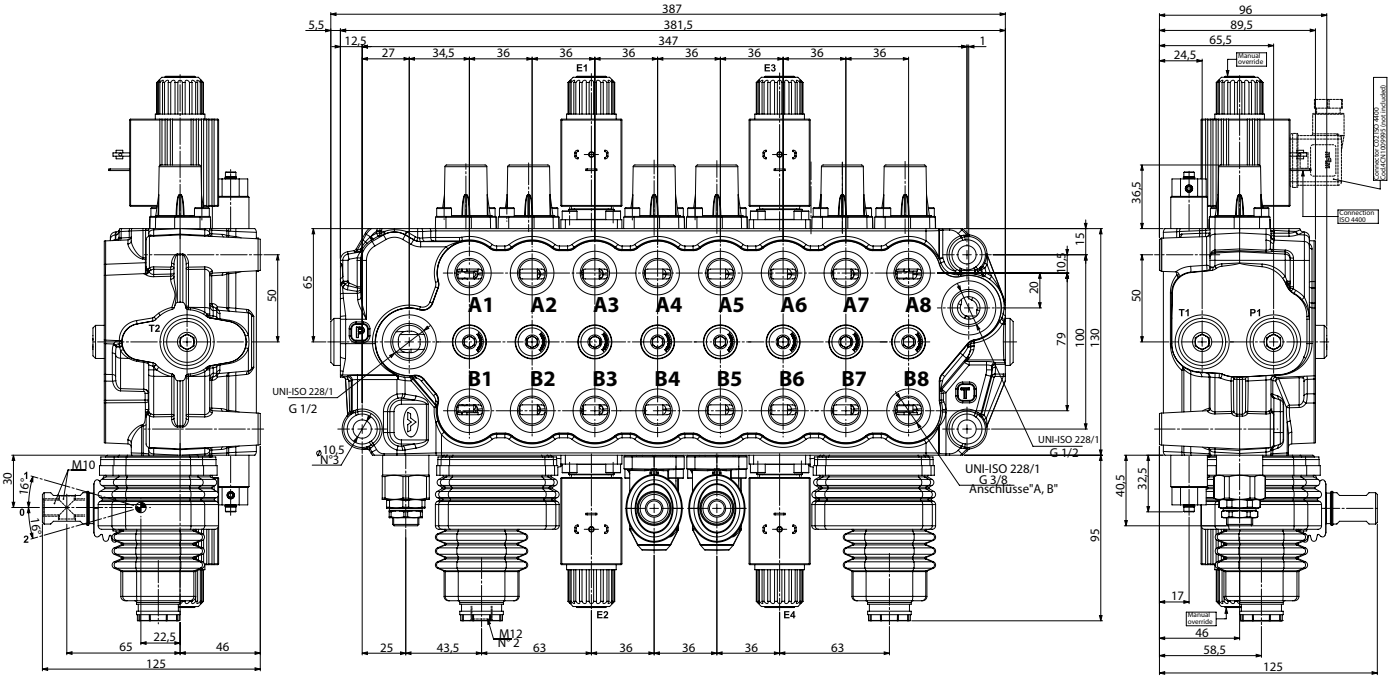

Die Inhalte der Seiten wurden mit größter Sorgfalt erstellt. Für die Richtigkeit, Vollständigkeit und Aktualität der Inhalte können wir jedoch keine Gewähr übernehmen.
Nachdruck bzw. Kopie, auch auszugsweise, der Inhalte, Grafiken und Fotos ist ohne ausdrückliche Zustimmung der Geschäftsführung unzulässig.
Die angegebenen technischen Daten und Abmessungen sind nicht bindend. Wir behalten uns das Recht vor, jederzeit und ohne Ankündigung, Änderungen vorzunehmen.

SDM100/8-P

walvoil
FLUID POWER E|MOTION

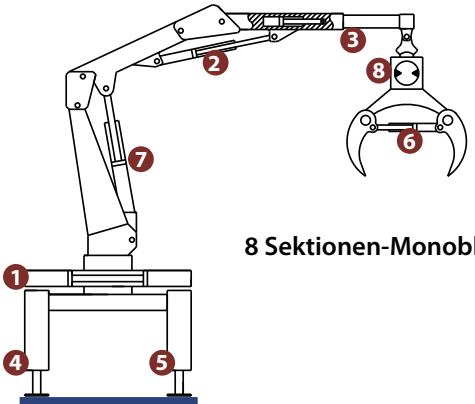

8 Sektionen-Monoblockventil

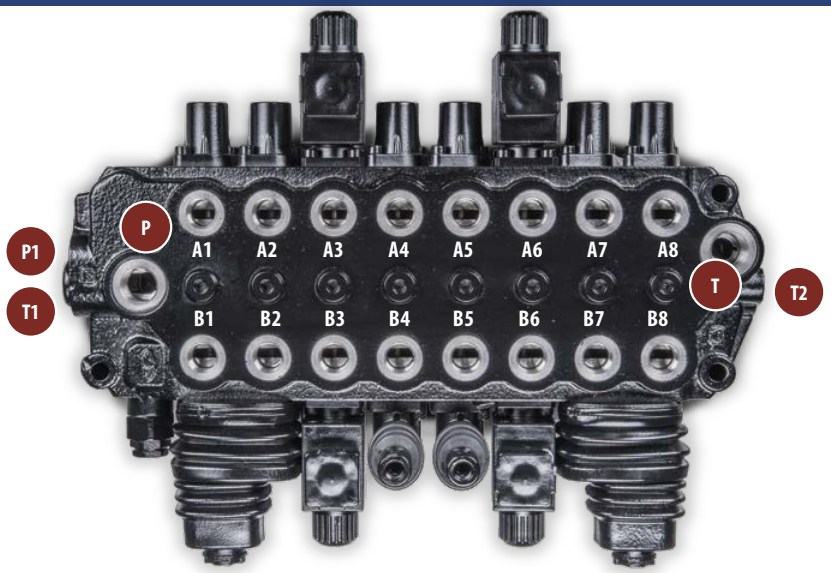

250-085-01000

SDM100/8-P(TG3-180)/102-8.U3(140)/LCA4/101-8.U1(190)U2(210)/S102-8ES3.U1(140)U2(125)/101-8L.U3T/101-8L.U3T/S102-8ES3.U3T/101.8.U1(125)U2(210)/LCA3/102-8.U3T/AET-12VDC-<CVN>

250-085-01050

SDM100/8-P(TG3-190)/102-8.U3(175)/LCA4/101-8.U1(230)U2(175)/S102-8ES3.U1(230)U2(80)/101-8L/101-8L/S102-8ES3/101.8.U1(210)U2(140)/LCA3/101-8.U3(230)/AET-12VDC-<CVN>

250-085-01100

SDM100/8-P(TVGW3-250)/102-8.UR3(160)/LCA4/109-8.U1(210)U2(160)/S102-8ES3.U1(160)U2(125)/102-8LSG.U3T/102-8LSG.U3T/S102-8ES3.U3T/109.8.U1(080)U2(190)/LCA3/102-8.U3T/AET-PSA12VDC-<CVN>

	Schockventile															
Anschluss	A1	B1	A2	B2	A3	B3	A4	B4	A5	B5	A6	B6	A7	B7	A8	B8
250-085-01000	140	140	190	210	140	125	-	-	-	-	-	-	125	210	-	-
250-085-01050	175	175	230	80	230	80	-	-	-	-	-	-	210	140	230	230
250-085-01100	160	160	210	160	160	125	-	-	-	-	-	-	80	190	-	-

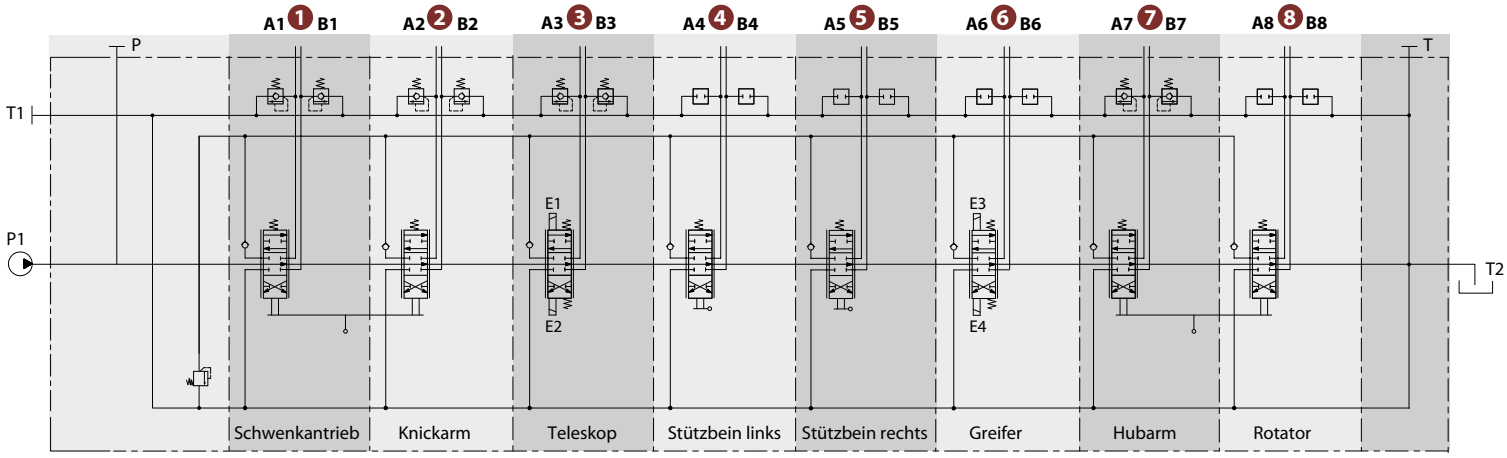

	Maximaler Volumenstrom je Sektion in l/min							
250-085-01000	20	40	20	40	40	20	40	20
250-085-01050	20	40	20	40	40	20	40	40
250-085-01100	20	60	20	40	20	20	60	20

Die Inhalte der Seiten wurden mit größter Sorgfalt erstellt. Für die Richtigkeit, Vollständigkeit und Aktualität der Inhalte können wir jedoch keine Gewähr übernehmen.
Nachdruck bzw. Kopie, auch auszugsweise, der Inhalte, Grafiken und Fotos ist ohne ausdrückliche Zustimmung der Geschäftsführung unzulässig.
Die angegebenen technischen Daten und Abmessungen sind nicht bindend. Wir behalten uns das Recht vor, jederzeit und ohne Ankündigung, Änderungen vorzunehmen.