Monoblockventile
Seilzugventile - 2 Sektionen

SD11/2-P

walvoil
FLUID POWER E|MOTION

INDEMAR

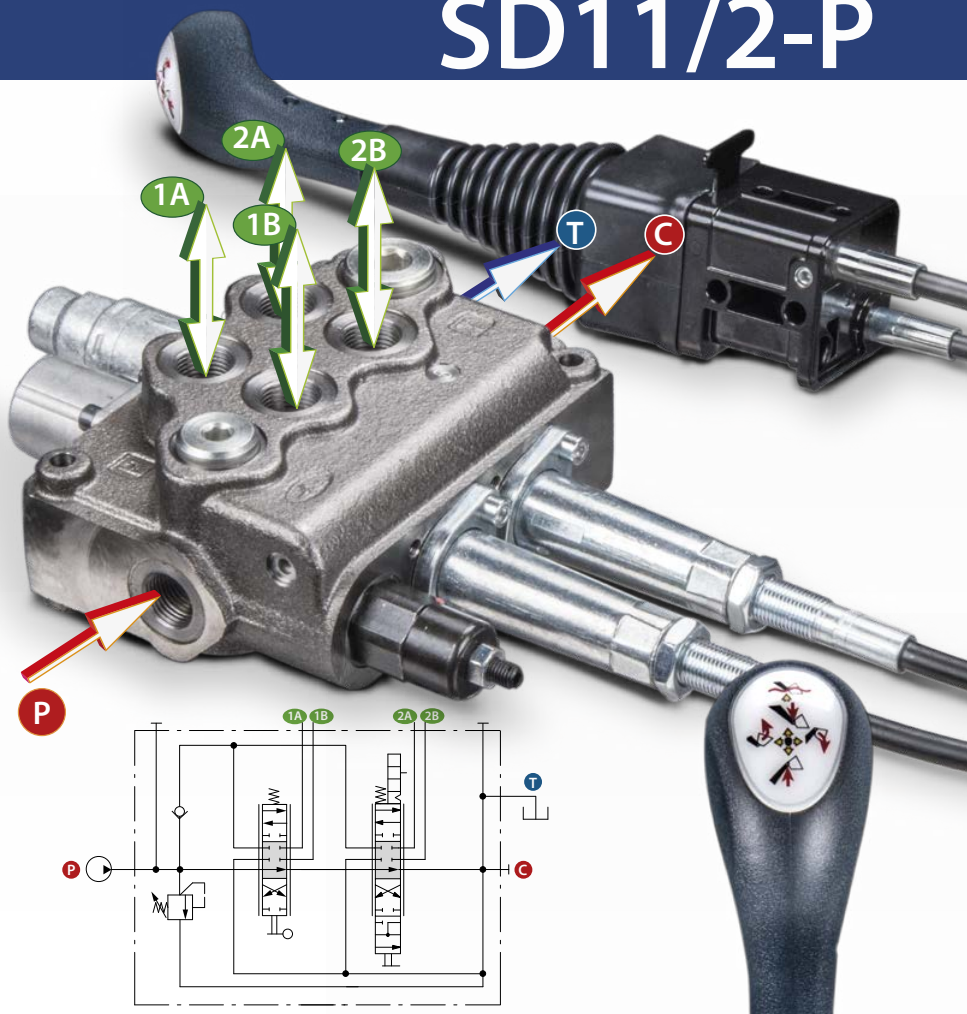

Nominale Durchflussmenge	70 l/min
Max. Arbeitsdruck	315 bar
Max. Druck am Anschluss T	25 bar
Interne Leckage A (B) zu T bei Δp=100bar und 40°C	3 cm3/min
Hydraulikflüssigkeit	Mineralöl
Öltemperatur mit NBR	-20° bis 80°C
Öltemperatur mit VITON	-20° bis 100°C
Viskosität optimal	15 bis 75 mm2/s
Viskosität min.	12 mm2/s
Viskosität max.	400 mm2/s
Max. Verschmutzungsgrad	19/16 - ISO 4406
Umgebungstemperatur mit mechanischer Betätigung	-40° bis 60°C
Umgebungstemperatur mit hydraulischer oder pneumatischer Betätigung	-20° bis 60°C
Umgebungstemperatur mit elektrischer Betätigung	-20° bis 50°C

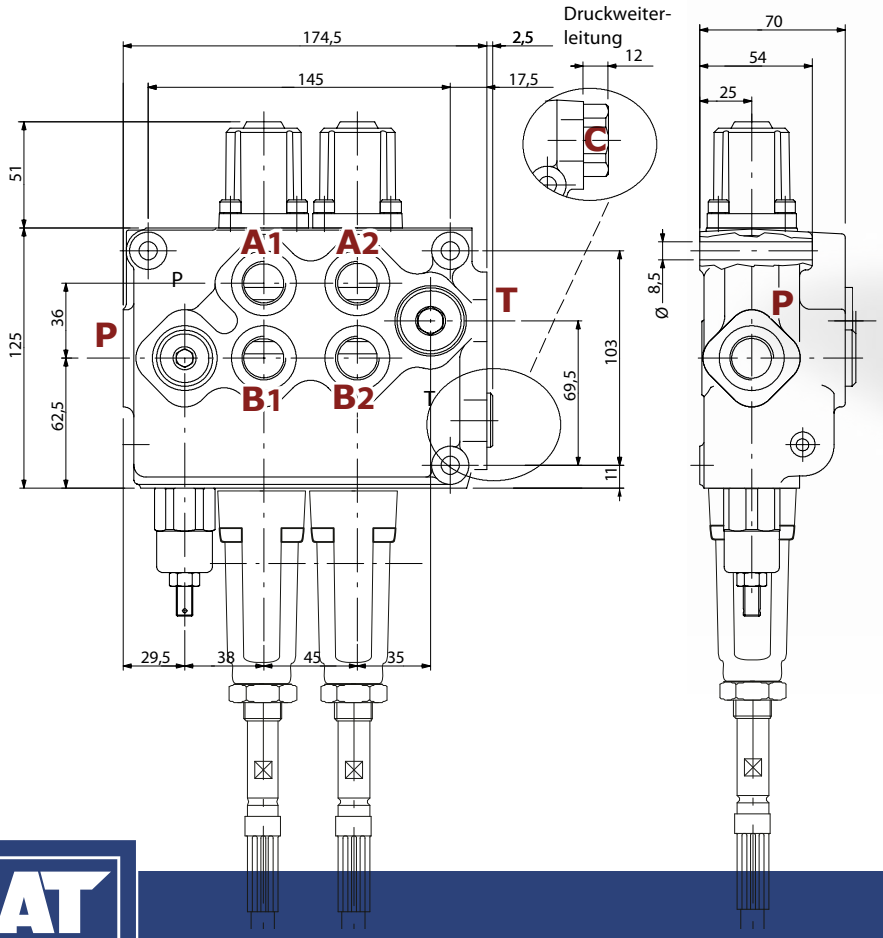

Die Inhalte der Seiten wurden mit größter Sorgfalt erstellt. Für die Richtigkeit, Vollständigkeit und Aktualität der Inhalte können wir jedoch keine Gewähr übernehmen.
Nachdruck bzw. Kopie, auch auszugsweise, der Inhalte, Grafiken und Fotos ist ohne ausdrückliche Zustimmung der Geschäftsführung unzulässig.
Die angegebenen technischen Daten und Abmessungen sind nicht bindend. Wir behalten uns das Recht vor, jederzeit und ohne Ankündigung, Änderungen vorzunehmen.

SD11/2-P

walvoil
FLUID POWER E|MOTION

INDEMAR

Seilzuglänge	Bestell-Nr.	Bezeichnung
1000	250A-075-01000 INDEMAR	SD11/2-P(KG3-120)/18/SCF.031-1000/18/AET
1250	250A-075-01050 INDEMAR	SD11/2-P(KG3-120)/18/SCF.031-1250/18/AET
1500	250A-075-01100 INDEMAR	SD11/2-P(KG3-120)/18/SCF.031-1500/18/AET
1750	250A-075-01150 INDEMAR	SD11/2-P(KG3-120)/18/SCF.031-1750/18/AET
2000	250A-075-01200 INDEMAR	SD11/2-P(KG3-120)/18/SCF.031-2000/18/AET
2250	250A-075-01250 INDEMAR	SD11/2-P(KG3-120)/18/SCF.031-2250/18/AET
2500	250A-075-01300 INDEMAR	SD11/2-P(KG3-120)/18/SCF.031-2500/18/AET
3000	250A-075-01350 INDEMAR	SD11/2-P(KG3-120)/18/SCF.031-3000/18/AET
3500	250A-075-01400 INDEMAR	SD11/2-P(KG3-120)/18/SCF.031-3500/18/AET

Beschreibung

Anschlüsse 1/2" - Kreuzhebel betätigt

1. Sektion: doppeltwirkend
4/3-Wege - Neutralstellung: A+B geschlossen + druckloser Umlauf - Federzentriert in 0

2. Sektion: doppeltwirkend
4/3-Wege - Neutralstellung: A+B geschlossen + druckloser Umlauf - Federzentriert in 0

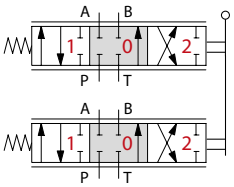

Seilzuglänge	Bestell-Nr.	Bezeichnung
1000	250A-075-01450 INDEMAR	SD11/2-P(KG3-120)/18/SCF.031-1000/5Z13BZ/AET
1250	250A-075-01500 INDEMAR	SD11/2-P(KG3-120)/18/SCF.031-1250/5Z13BZ/AET
1500	250A-075-01550 INDEMAR	SD11/2-P(KG3-120)/18/SCF.031-1500/5Z13BZ/AET
1750	250A-075-01600 INDEMAR	SD11/2-P(KG3-120)/18/SCF.031-1750/5Z13BZ/AET
2000	250A-075-01650 INDEMAR	SD11/2-P(KG3-120)/18/SCF.031-2000/5Z13BZ/AET
2250	250A-075-01700 INDEMAR	SD11/2-P(KG3-120)/18/SCF.031-2250/5Z13BZ/AET
2500	250A-075-01750 INDEMAR	SD11/2-P(KG3-120)/18/SCF.031-2500/5Z13BZ/AET
3000	250A-075-01800 INDEMAR	SD11/2-P(KG3-120)/18/SCF.031-3000/5Z13BZ/AET
3500	250A-075-01850 INDEMAR	SD11/2-P(KG3-120)/18/SCF.031-3500/5Z13BZ/AET

Beschreibung

Anschlüsse 1/2" - Kreuzhebel betätigt mit Seilzug L=1500mm

1. Sektion: doppeltwirkend
4/3-Wege - Neutralstellung: A+B geschlossen + druckloser Umlauf - Federzentriert in 0

2. Sektion: doppeltwirkend mit Schwimmstellung
4/4-Wege - Neutralstellung: A+B geschlossen + druckloser Umlauf - Raste in 4. Schwimmstellung

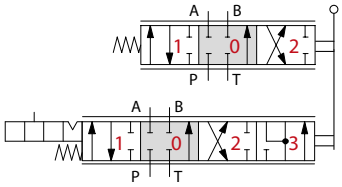

Die Inhalte der Seiten wurden mit größter Sorgfalt erstellt. Für die Richtigkeit, Vollständigkeit und Aktualität der Inhalte können wir jedoch keine Gewähr übernehmen.
Nachdruck bzw. Kopie, auch auszugsweise, der Inhalte, Grafiken und Fotos ist ohne ausdrückliche Zustimmung der Geschäftsführung unzulässig.
Die angegebenen technischen Daten und Abmessungen sind nicht bindend. Wir behalten uns das Recht vor, jederzeit und ohne Ankündigung, Änderungen vorzunehmen.

SD11/2-P

walvoil
FLUID POWER E|MOTION

INDEMAR

Seilzuglänge	Bestell-Nr.	Bezeichnung
1000	250A-075-01900 INDEMAR	SD11/2-P(KG3-120)/38/SCF.031-1000/18/AET
1250	250A-075-01950 INDEMAR	SD11/2-P(KG3-120)/38/SCF.031-1250/18/AET
1500	250A-075-02000 INDEMAR	SD11/2-P(KG3-120)/38/SCF.031-1500/18/AET
1750	250A-075-02050 INDEMAR	SD11/2-P(KG3-120)/38/SCF.031-1750/18/AET
2000	250A-075-02100 INDEMAR	SD11/2-P(KG3-120)/38/SCF.031-2000/18/AET
2250	250A-075-02150 INDEMAR	SD11/2-P(KG3-120)/38/SCF.031-2250/18/AET
2500	250A-075-02200 INDEMAR	SD11/2-P(KG3-120)/38/SCF.031-2500/18/AET
3000	250A-075-02250 INDEMAR	SD11/2-P(KG3-120)/38/SCF.031-3000/18/AET
3500	250A-075-02300 INDEMAR	SD11/2-P(KG3-120)/38/SCF.031-3500/18/AET

Beschreibung

Anschlüsse 1/2" - Kreuzhebel betätigt

1. Sektion: einfachwirkend
3/3-Wege - Neutralstellung: A geschlossen + druckloser Umlauf
- Federzentriert in 0 - Verschluss in Anschluss B

2. Sektion: doppeltwirkend
4/3-Wege - Neutralstellung: A+B geschlossen + druckloser Umlauf - Federzentriert in 0

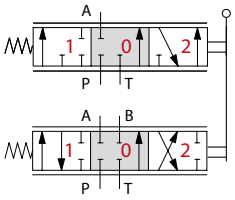

Seilzuglänge	Bestell-Nr.	Bezeichnung
1000	250A-075-02350 INDEMAR	SD11/2-P(KG3-120)/18/SCF.031-1000/38/AET
1250	250A-075-02400 INDEMAR	SD11/2-P(KG3-120)/18/SCF.031-1250/38/AET
1500	250A-075-02450 INDEMAR	SD11/2-P(KG3-120)/18/SCF.031-1500/38/AET
1750	250A-075-02500 INDEMAR	SD11/2-P(KG3-120)/18/SCF.031-1750/38/AET
2000	250A-075-02550 INDEMAR	SD11/2-P(KG3-120)/18/SCF.031-2000/38/AET
2250	250A-075-02600 INDEMAR	SD11/2-P(KG3-120)/18/SCF.031-2250/38/AET
2500	250A-075-02650 INDEMAR	SD11/2-P(KG3-120)/18/SCF.031-2500/38/AET
3000	250A-075-02700 INDEMAR	SD11/2-P(KG3-120)/18/SCF.031-3000/38/AET
3500	250A-075-02750 INDEMAR	SD11/2-P(KG3-120)/18/SCF.031-3500/38/AET

Beschreibung

Anschlüsse 1/2" - Kreuzhebel betätigt

1. Sektion: doppeltwirkend
4/3-Wege - Neutralstellung: A+B geschlossen + druckloser Umlauf - Federzentriert in 0
2. Sektion: einfachwirkend
3/3-Wege - Neutralstellung: A geschlossen + druckloser Umlauf
- Federzentriert in 0 - Verschluss in Anschluss B

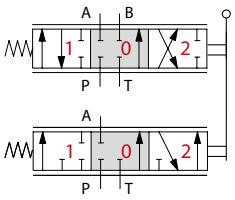

Die Inhalte der Seiten wurden mit größter Sorgfalt erstellt. Für die Richtigkeit, Vollständigkeit und Aktualität der Inhalte können wir jedoch keine Gewähr übernehmen.
Nachdruck bzw. Kopie, auch auszugsweise, der Inhalte, Grafiken und Fotos ist ohne ausdrückliche Zustimmung der Geschäftsführung unzulässig.
Die angegebenen technischen Daten und Abmessungen sind nicht bindend. Wir behalten uns das Recht vor, jederzeit und ohne Ankündigung, Änderungen vorzunehmen.

Kreuzhebel Kit
mit Symbolik für Seilzugsteuerung

Kreuzhebel mit Symbolik		Kreuzhebel mit 1 Taster und Symbolik		Kreuzhebel mit 2 Tastern und Symbolik		Kreuzhebel mit 3 Tastern und Symbolik	
Bestell-Nr.	Code	Bestell-Nr.	Code	Bestell-Nr.	Code	Bestell-Nr.	Code
250A-130-01250	179040050	250-100-01150	179040045	250-100-01170	179040067	250-100-01200	179040025
SCF031/02FWV-B		SCF031/02FWV-B-3KN5055		SCF031/02FWV-B-1KN5055-2KN5055		SCF031/02FWV-B-1KN5055-2KN5055-3KN5055	

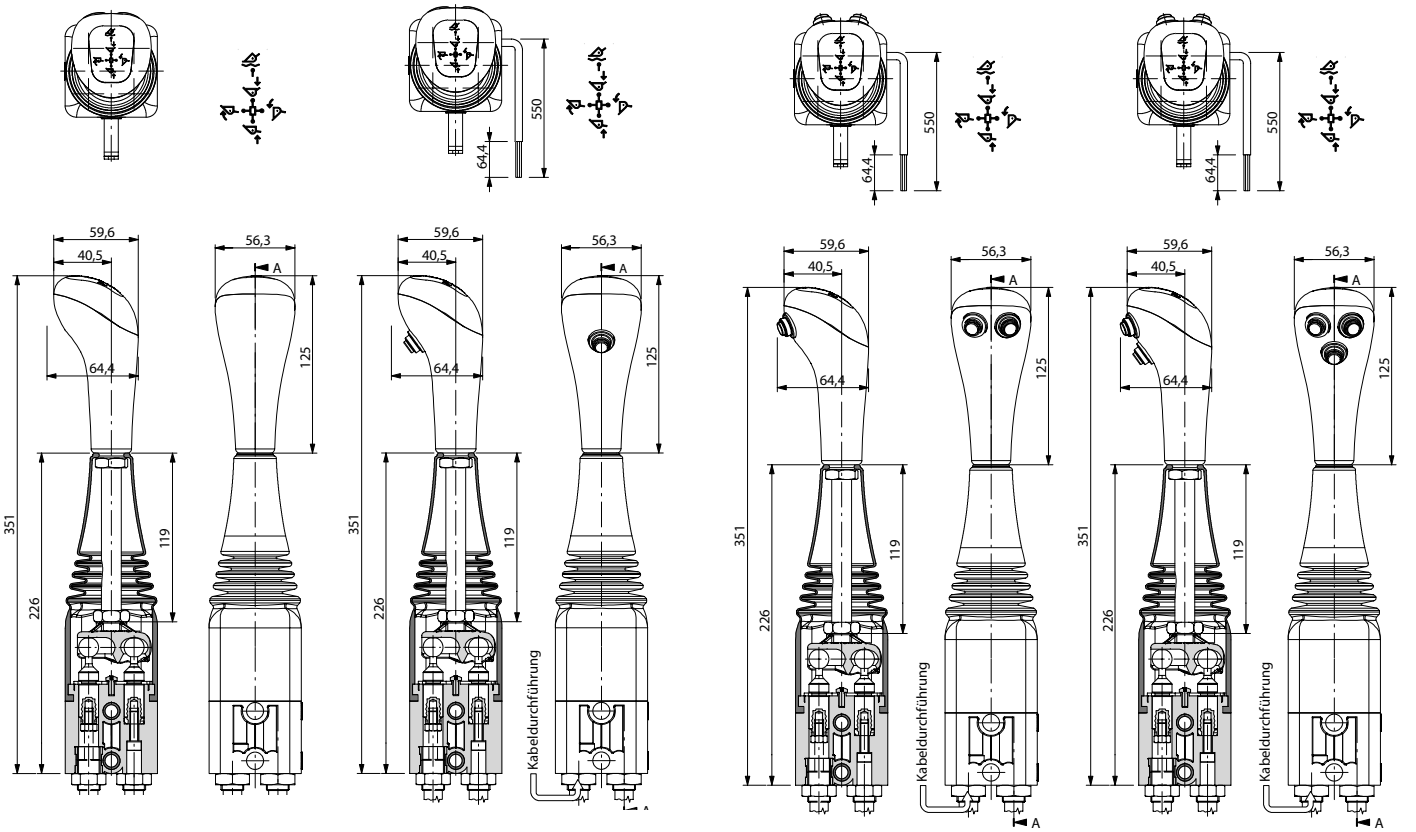

Die Inhalte der Seiten wurden mit größter Sorgfalt erstellt. Für die Richtigkeit, Vollständigkeit und Aktualität der Inhalte können wir jedoch keine Gewähr übernehmen.
Nachdruck bzw. Kopie, auch auszugsweise, der Inhalte, Grafiken und Fotos ist ohne ausdrückliche Zustimmung der Geschäftsführung unzulässig.
Die angegebenen technischen Daten und Abmessungen sind nicht bindend. Wir behalten uns das Recht vor, jederzeit und ohne Ankündigung, Änderungen vorzunehmen.

Seilzug Steuerung
1000 bis 5000 mm

walvoil
FLUID POWER E|MOTION

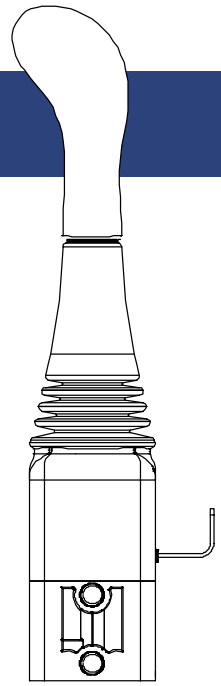

Kreuzhebel

Bestell-Nr.	Code	Bezeichnung	
250A-130-01250	179040050	SCF031/02FWV-B	Kreuzhebel mit Symbolik
250-100-01150	179040045	SCF031/02FWV-B-3KN5055	Kreuzhebel mit 1 Taster und Symbolik
250-100-01200	179040025	SCF031/02FWV-B-1KN5055-2KN5055-3KN5055	Kreuzhebel mit 3 Tastern und Symbolik

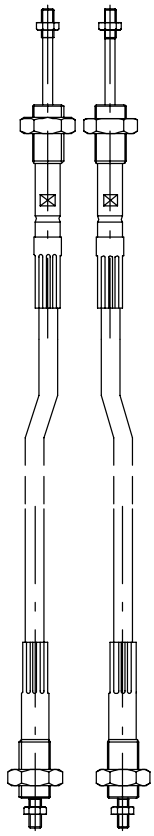

Seilzug

Bestell-Nr.	Code	l	min. Biegeradius
250A-140-01000	4CAV701000	1000	150
250A-140-01050	4CAV701250	1250	
250A-140-01100	4CAV701500	1500	
250A-140-01150	4CAV701750	1750	
250A-140-01200	4CAV702000	2000	
250A-140-01250	4CAV702250	2250	
250A-140-01300	4CAV702500	2500	
250A-140-01350	4CAV703000	3000	
250A-140-01400	4CAV703500	3500	
250A-140-01450	4CAV704000	4000	
250A-140-01500	4CAV704500	4500	
250A-140-01550	4CAV705000	5000	

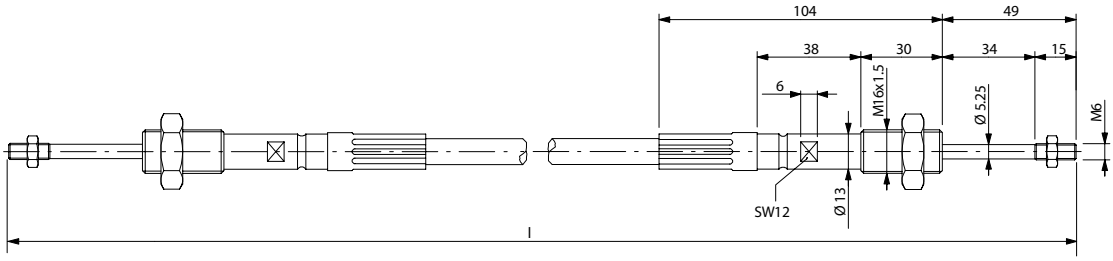

TP Kit / TQ Kit

Bestell-Nr.	Bezeichnung	Code	Ventiltypen			
250A-135-01100	TP50	5TEL105005	SD4	SD5	SDM110	SD6
250A-135-01150	TP100	5TEL110005	SD11	SDS150	SD14	SD16
200-100-02300	TP200	5TEL120005	SD18	SD25		
250-100-02310	TQ50	5TEL105110	SD4	SD5	SDM110	SD6
250-100-02320	TQ80	5TEL108110	SD8	DLS8	SDM140	SDM141
250A-135-01200	TQ81	5TEL108220	SDM122	SDM143	DLM142	

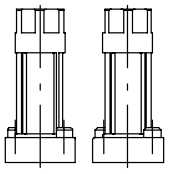

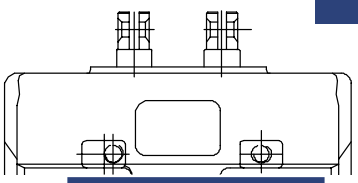

Die Inhalte der Seiten wurden mit größter Sorgfalt erstellt. Für die Richtigkeit, Vollständigkeit und Aktualität der Inhalte können wir jedoch keine Gewähr übernehmen.
Nachdruck bzw. Kopie, auch auszugsweise, der Inhalte, Grafiken und Fotos ist ohne ausdrückliche Zustimmung der Geschäftsführung unzulässig.
Die angegebenen technischen Daten und Abmessungen sind nicht bindend. Wir behalten uns das Recht vor, jederzeit und ohne Ankündigung, Änderungen vorzunehmen.

Seilzug Steuerung
1000 bis 5000 mm

INDEMAR

Bestell-Nr.	Code	
250A-145-02050	ID-6020	Kreuzhebel mit Symbolik
250A-145-02050	ID-6019	Kreuzhebel mit 1 Taster und Symbolik
250A-145-02150	ID-6022	Kreuzhebel mit 2 Tastern und Symbolik

Bestell-Nr.	Code	l	min. Biegeradius
250A-145-01000	IB-431216/01.00	1000	200
250A-145-01050	IB-431216/01.25	1250	
250A-145-01100	IB-431216/01.50	1500	
250A-145-01150	IB-431216/01.75	1750	
250A-145-01200	IB-431216/02.00	2000	
250A-145-01250	IB-431216/02.25	2250	
250A-145-01300	IB-431216/02.50	2500	
250A-145-01350	IB-431216/03.00	3000	
250A-145-01400	IB-431216/03.50	3500	
250A-145-01450	IB-431216/04.00	4000	
250A-145-01500	IB-431216/04.50	4500	
250A-145-01550	IB-431216/05.00	5000	

	Bestell-Nr.	Code	Ventiltypen		
walvoil FLUID POWER E|MOTION	250A-145-01600	FK-211623	SD4	SD5	SD6
	250A-145-01650	FK-212053	SD10	SD11	SD14
	250A-145-01700	FK-212059	SD8		
salami TM	250A-145-01750	FK-212056	VD06		
hydraulic	250A-145-01800	FK-212065	BM70		
	250A-145-01850	FK-212042	DN		
hydro control	250A-145-01900	FK-211710	HC-D2		
	250A-145-01950	FK-212071	HC-D4		
	250A-145-02000	FK-212107	TR55		

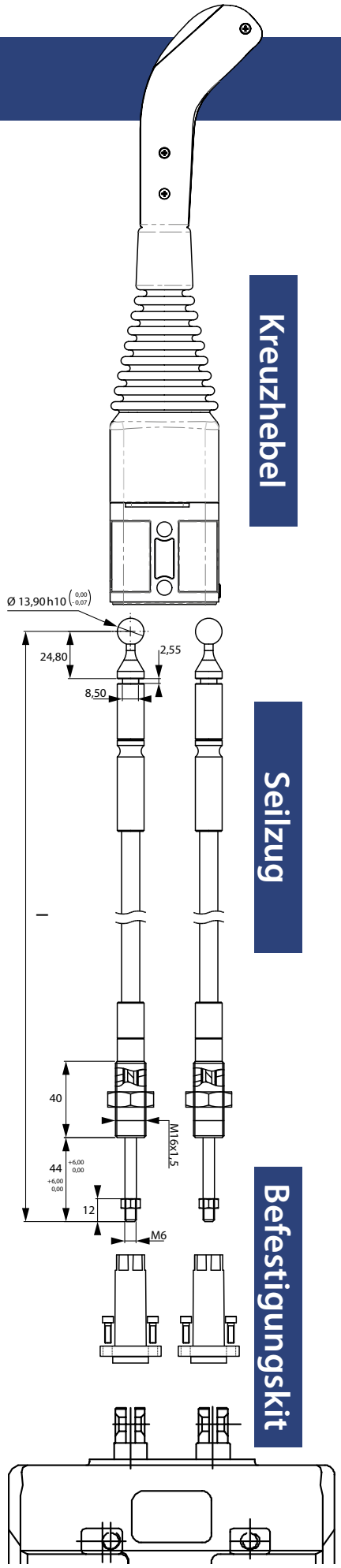

Die Inhalte der Seiten wurden mit größter Sorgfalt erstellt. Für die Richtigkeit, Vollständigkeit und Aktualität der Inhalte können wir jedoch keine Gewähr übernehmen.
Nachdruck bzw. Kopie, auch auszugsweise, der Inhalte, Grafiken und Fotos ist ohne ausdrückliche Zustimmung der Geschäftsführung unzulässig.
Die angegebenen technischen Daten und Abmessungen sind nicht bindend. Wir behalten uns das Recht vor, jederzeit und ohne Ankündigung, Änderungen vorzunehmen.

Kreuzhebel Kit
mit Symbolik für Seilzugsteuerung

INDEMAR

Kreuzhebel mit Symbolik	
Bestell-Nr.	Code
250A-145-02050	ID-6020

Kreuzhebel mit 1 Taster und Symbolik	
Bestell-Nr.	Code
250A-145-02100	ID-6019

Kreuzhebel mit 2 Tastern und Symbolik	
Bestell-Nr.	Code
250A-145-02150	ID-6022

Kreuzhebel mit 3 Tastern und Symbolik	
Bestell-Nr.	Code
250A-145-02200	ID-6023

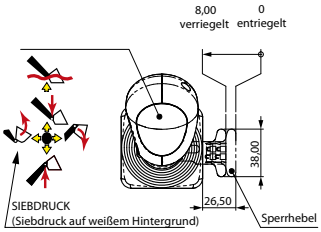

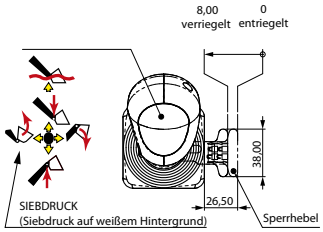

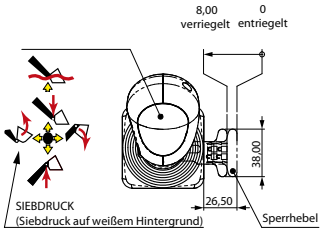

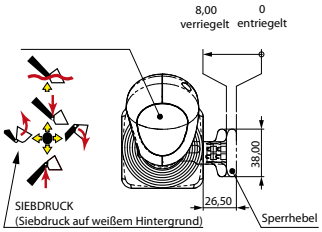

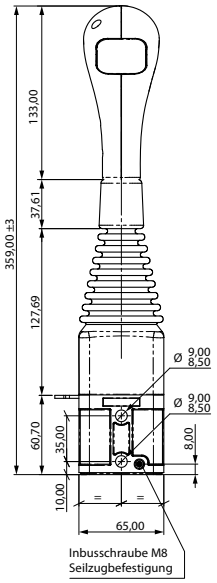

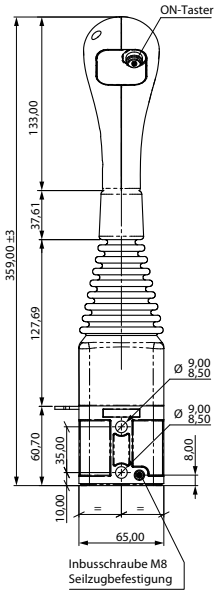

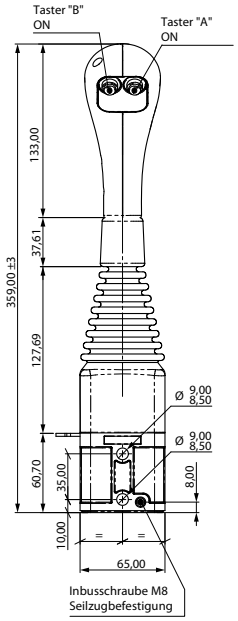

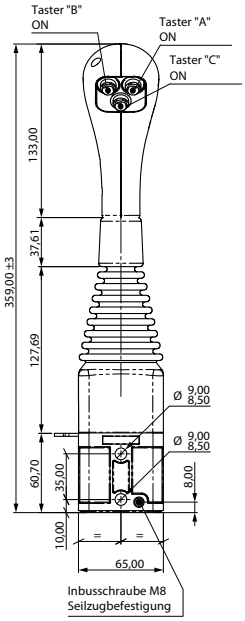

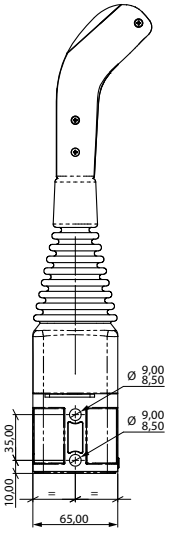

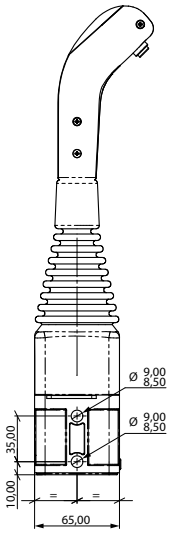

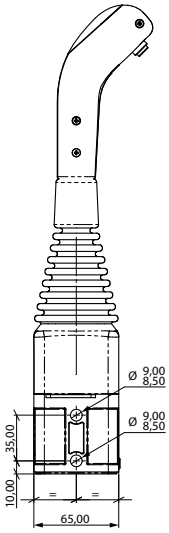

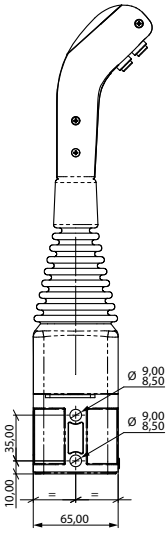

Die Inhalte der Seiten wurden mit größter Sorgfalt erstellt. Für die Richtigkeit, Vollständigkeit und Aktualität der Inhalte können wir jedoch keine Gewähr übernehmen.
Nachdruck bzw. Kopie, auch auszugsweise, der Inhalte, Grafiken und Fotos ist ohne ausdrückliche Zustimmung der Geschäftsführung unzulässig.
Die angegebenen technischen Daten und Abmessungen sind nicht bindend. Wir behalten uns das Recht vor, jederzeit und ohne Ankündigung, Änderungen vorzunehmen.

Nachrüstsatz

Taster für Kreuzhebel "250A-145-02050"

Kreuzhebel mit Symbolik	
Bestell-Nr.	Code
250A-145-02300	IC-8519

Kreuzhebel mit 1 Taster und Symbolik	
Bestell-Nr.	Code
250A-145-02350	IC-8520

Kreuzhebel mit 2 Tastern und Symbolik	
Bestell-Nr.	Code
250A-145-02400	IC-8521

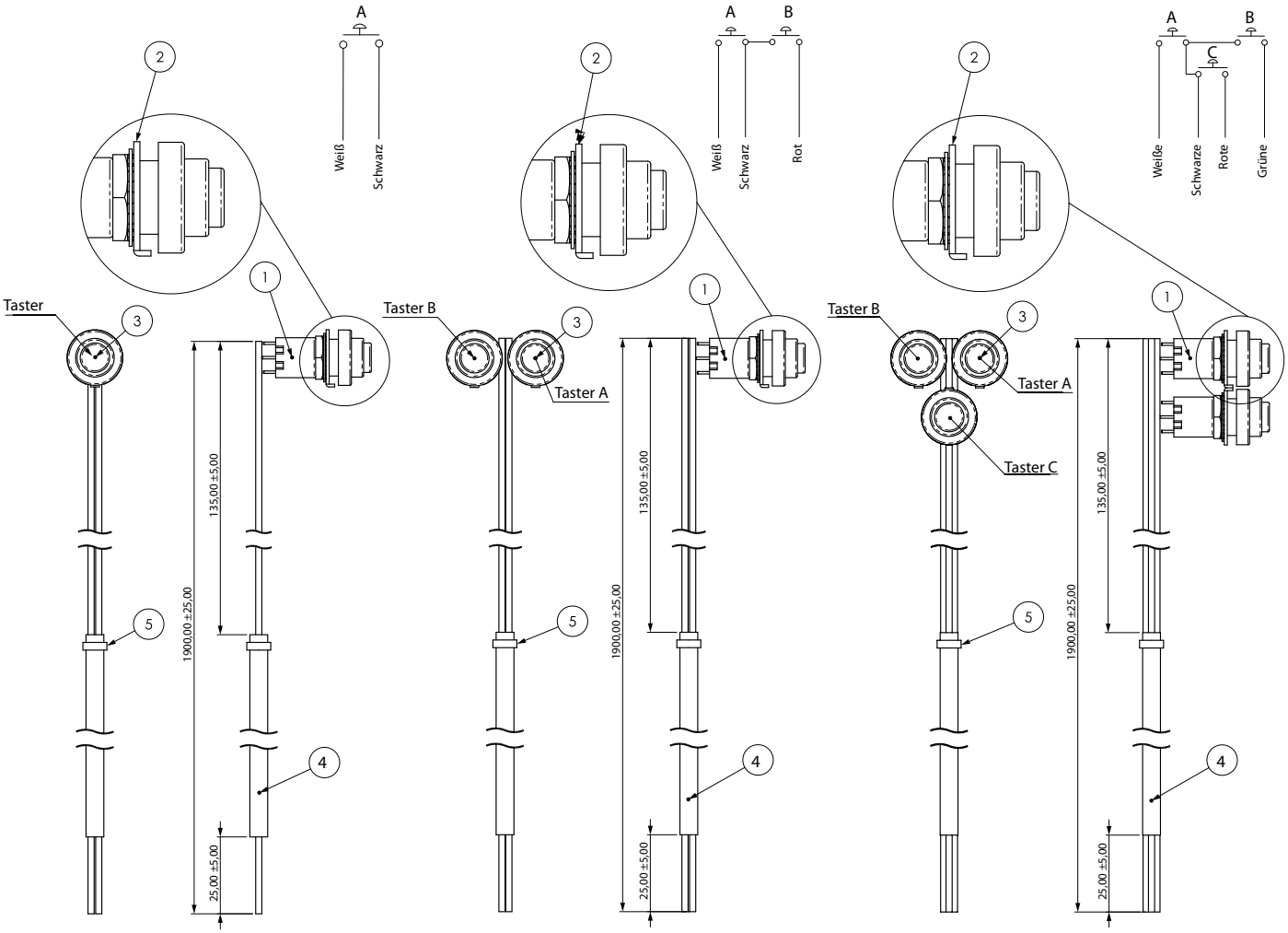

Die Inhalte der Seiten wurden mit größter Sorgfalt erstellt. Für die Richtigkeit, Vollständigkeit und Aktualität der Inhalte können wir jedoch keine Gewähr übernehmen.
Nachdruck bzw. Kopie, auch auszugsweise, der Inhalte, Grafiken und Fotos ist ohne ausdrückliche Zustimmung der Geschäftsführung unzulässig.
Die angegebenen technischen Daten und Abmessungen sind nicht bindend. Wir behalten uns das Recht vor, jederzeit und ohne Ankündigung, Änderungen vorzunehmen.