Monoblockventile
Kreuzhebelbetätigt - 2 Sektionen

SD5/2-P-LCN

walvoil
FLUID POWER E|MOTION

Ausführung LCN 1
Drehpunkt unten links

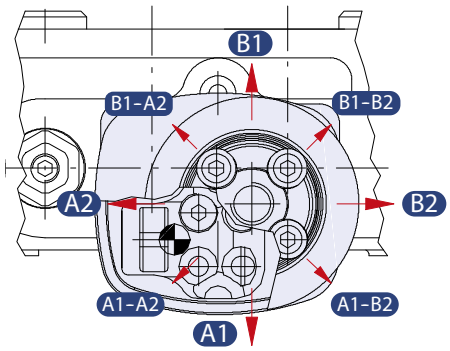

Ausführung LCN 2
Drehpunkt unten rechts

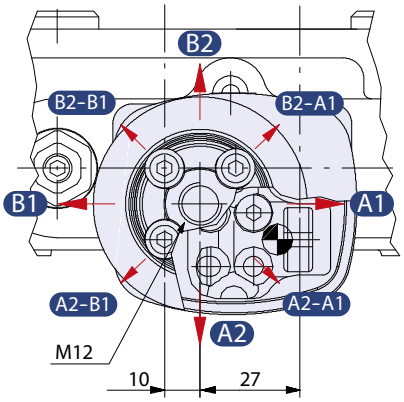

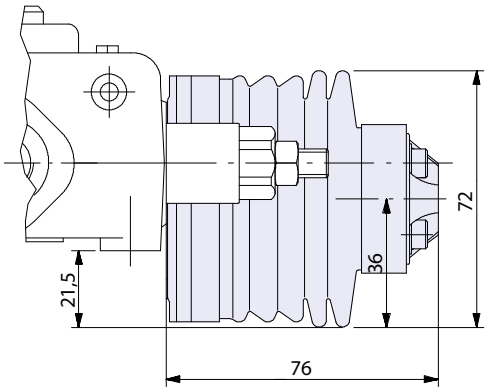

Ausführung LCN 3
Drehpunkt oben links

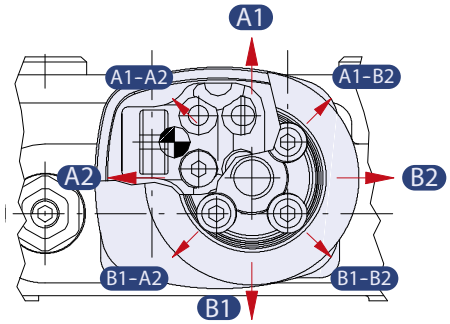

Ausführung LCN 4
Drehpunkt oben rechts

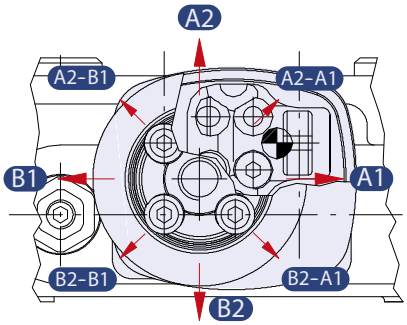

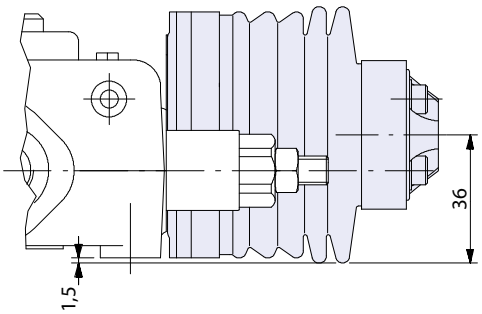

Die Inhalte der Seiten wurden mit größter Sorgfalt erstellt. Für die Richtigkeit, Vollständigkeit und Aktualität der Inhalte können wir jedoch keine Gewähr übernehmen.
Nachdruck bzw. Kopie, auch auszugsweise, der Inhalte, Grafiken und Fotos ist ohne ausdrückliche Zustimmung der Geschäftsführung unzulässig.
Die angegebenen technischen Daten und Abmessungen sind nicht bindend. Wir behalten uns das Recht vor, jederzeit und ohne Ankündigung, Änderungen vorzunehmen.

SD5/2-P-LCN

walvoil
FLUID POWER E|MOTION

Bestell-Nr.	Bezeichnung
250A-076-01000	SD5/2-P(JG3-120)/18/LCN1/18/AET
250A-076-01450	SD5/2-P(JG3-120)/18/LCN2/18/AET
250A-076-01900	SD5/2-P(JG3-120)/18/LCN3/18/AET
250A-076-02350	SD5/2-P(JG3-120)/18/LCN4/18/AET

Beschreibung

Anschlüsse 3/8" - Kreuzhebel betätigt

1. Sektion: doppeltwirkend
4/3-Wege - Neutralstellung: A+B geschlossen + druckloser Umlauf - Federzentriert in 0

2. Sektion: doppeltwirkend
4/3-Wege - Neutralstellung: A+B geschlossen + druckloser Umlauf - Federzentriert in 0

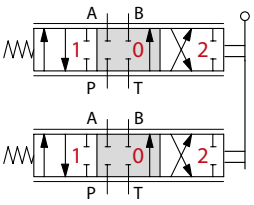

Bestell-Nr.	Bezeichnung
250A-076-01050	SD5/2-P(JG3-120)/38/LCN1/18/AET
250A-076-01500	SD5/2-P(JG3-120)/38/LCN2/18/AET
250A-076-01950	SD5/2-P(JG3-120)/38/LCN3/18/AET
250A-076-02400	SD5/2-P(JG3-120)/38/LCN4/18/AET

Beschreibung

Anschlüsse 3/8" - Kreuzhebel betätigt

1. Sektion: einfachwirkend
3/3-Wege - Neutralstellung: A geschlossen + druckloser Umlauf - Federzentriert in 0 - Verschluss in Anschluss B

2. Sektion: doppeltwirkend
4/3-Wege - Neutralstellung: A+B geschlossen + druckloser Umlauf - Federzentriert in 0

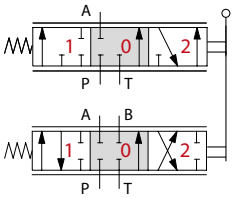

Bestell-Nr.	Bezeichnung
250A-076-01100	SD5/2-P(JG3-120)/18/LCN1/38/AET
250A-076-01550	SD5/2-P(JG3-120)/18/LCN2/38/AET
250A-076-02000	SD5/2-P(JG3-120)/18/LCN3/38/AET
250A-076-02450	SD5/2-P(JG3-120)/18/LCN4/38/AET

Beschreibung

Anschlüsse 3/8" - Kreuzhebel betätigt

1. Sektion: doppeltwirkend
4/3-Wege - Neutralstellung: A+B geschlossen + druckloser Umlauf - Federzentriert in 0

2. Sektion: einfachwirkend
3/3-Wege - Neutralstellung: A geschlossen + druckloser Umlauf - Federzentriert in 0 - Verschluss in Anschluss B

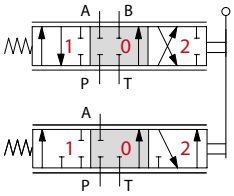

Die Inhalte der Seiten wurden mit größter Sorgfalt erstellt. Für die Richtigkeit, Vollständigkeit und Aktualität der Inhalte können wir jedoch keine Gewähr übernehmen.
Nachdruck bzw. Kopie, auch auszugsweise, der Inhalte, Grafiken und Fotos ist ohne ausdrückliche Zustimmung der Geschäftsführung unzulässig.
Die angegebenen technischen Daten und Abmessungen sind nicht bindend. Wir behalten uns das Recht vor, jederzeit und ohne Ankündigung, Änderungen vorzunehmen.

SD5/2-P-LCN

walvoil
FLUID POWER E|MOTION

Bestell-Nr.	Bezeichnung
250A-076-01150	SD5/2-P(JG3-120)/310/LCN1/18/AET
250A-076-01600	SD5/2-P(JG3-120)/310/LCN2/18/AET
250A-076-02050	SD5/2-P(JG3-120)/310/LCN3/18/AET
250A-076-02500	SD5/2-P(JG3-120)/310/LCN4/18/AET

Beschreibung

Anschlüsse 3/8" - Kreuzhebel betätigt

1. Sektion: einfachwirkend
3/3-Wege - Neutralstellung: A geschlossen + druckloser Umlauf - Raste in 2 - Verschluss in Anschluss B

2. Sektion: doppeltwirkend
4/3-Wege - Neutralstellung: A+B geschlossen + druckloser Umlauf - Federzentriert in 0

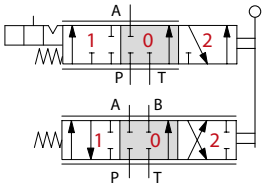

Bestell-Nr.	Bezeichnung
250A-076-01200	SD5/2-P(JG3-120)/18/LCN1/310/AET
250A-076-01650	SD5/2-P(JG3-120)/18/LCN2/310/AET
250A-076-02100	SD5/2-P(JG3-120)/18/LCN3/310/AET
250A-076-02550	SD5/2-P(JG3-120)/18/LCN4/310/AET

Beschreibung

Anschlüsse 3/8" -Kreuzhebel betätigt

1. Sektion: doppeltwirkend
4/3-Wege - Neutralstellung: A+B geschlossen + druckloser Umlauf - Federzentriert in 0

2. Sektion: einfachwirkend
3/3-Wege - Neutralstellung: A geschlossen + druckloser Umlauf - Raste in 2 - Verschluss in Anschluss B

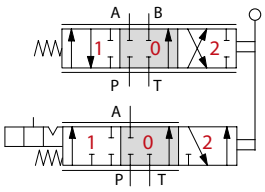

Bestell-Nr.	Bezeichnung
250A-076-01350	SD5/2-P(JG3-120)/18/LCN1/5PY13NZ/AET
250A-076-01800	SD5/2-P(JG3-120)/18/LCN2/5PY13NZ/AET
250A-076-02250	SD5/2-P(JG3-120)/18/LCN3/5PY13NZ/AET
250A-076-02700	SD5/2-P(JG3-120)/18/LCN4/5PY13NZ/AET

Beschreibung

Anschlüsse 3/8" - Kreuzhebel betätigt

doppeltwirkend
4/3-Wege - Neutralstellung: A+B geschlossen + druckloser Umlauf - Federzentriert in 0

2. Sektion: doppeltwirkend mit Schwimmstellung
4/4-Wege - Neutralstellung: A+B geschlossen + druckloser Umlauf - Raste in 4. Schwimmstellung
Schieber mit integrierten Rückschlagventilen

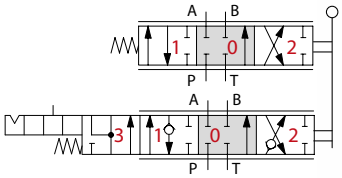

Die Inhalte der Seiten wurden mit größter Sorgfalt erstellt. Für die Richtigkeit, Vollständigkeit und Aktualität der Inhalte können wir jedoch keine Gewähr übernehmen.
Nachdruck bzw. Kopie, auch auszugsweise, der Inhalte, Grafiken und Fotos ist ohne ausdrückliche Zustimmung der Geschäftsführung unzulässig.
Die angegebenen technischen Daten und Abmessungen sind nicht bindend. Wir behalten uns das Recht vor, jederzeit und ohne Ankündigung, Änderungen vorzunehmen.

SD5/2-P-LCN

walvoil
FLUID POWER E|MOTION

Bestell-Nr.	Bezeichnung
250A-076-01400	SD5/2-P(JG3-120)/310/LCN1/5PY13NZ/AET
250A-076-01850	SD5/2-P(JG3-120)/310/LCN2/5PY13NZ/AET
250A-076-02300	SD5/2-P(JG3-120)/310/LCN3/5PY13NZ/AET
250A-076-02750	SD5/2-P(JG3-120)/310/LCN4/5PY13NZ/AET

Beschreibung

Anschlüsse 3/8" - Kreuzhebel betätigt

1. Sektion: 3/3-Wege - Neutralstellung: A geschlossen + druckloser Umlauf - Raste in 2 - Verschluss in Anschluss B

2. Sektion: doppeltwirkend mit Schwimmstellung 4/4-Wege - Neutralstellung: A+B geschlossen + druckloser Umlauf - Raste in 4. Schwimmstellung Schieber mit integrierten Rückschlagventilen

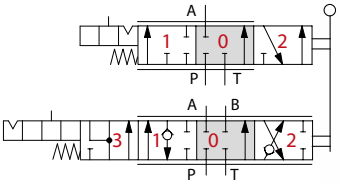

Die Inhalte der Seiten wurden mit größter Sorgfalt erstellt. Für die Richtigkeit, Vollständigkeit und Aktualität der Inhalte können wir jedoch keine Gewähr übernehmen.
Nachdruck bzw. Kopie, auch auszugsweise, der Inhalte, Grafiken und Fotos ist ohne ausdrückliche Zustimmung der Geschäftsführung unzulässig.
Die angegebenen technischen Daten und Abmessungen sind nicht bindend. Wir behalten uns das Recht vor, jederzeit und ohne Ankündigung, Änderungen vorzunehmen.

Handhebel

walvoil
FLUID POWER E|MOTION

Bestell-Nr.	Code	Bezeichnung	F	h	l	d	m
258-030-01000	170011010	AL01-M8X100	M8	18	107	20	50
258-030-01050	170011012	AL01-M8x120			127		
258-030-01100	170011015	AL01-M8x150			157		
258-030-01110	170011036	AL01-M8x150 - roter Knauf			157		
258-030-01150	170011020	AL01-M8x200			206		
258-030-01200	170011226	AL01-M8x250		19	256		
258-030-01250	170011230	AL01-M8x300			306		
258-030-01300	170011236	AL01-M8x350			356		
258-030-01350	170011241	AL01-M8x400			406		
258-030-01400	170012015	AL01-M10x150	M10	22	156	22	60
258-030-01450	170012020	AL01-M10x200			206		
258-030-01500	170012025	AL01-M10x250			256		
258-030-01550	170012030	AL01-M10x300			306		
258-030-01600	170012035	AL01-M10x350			356		
258-030-01650	170012040	AL01-M10x400			406		
258-030-01700	170013020	AL01-M12x200	M12	28	206	26	72
258-030-01750	170013025	AL01-M12x250			256		
258-030-01800	170013030	AL01-M12x300			306		
258-030-01850	170013035	AL01-M12x350			356		
258-030-01900	170013040	AL01-M12x400			406		

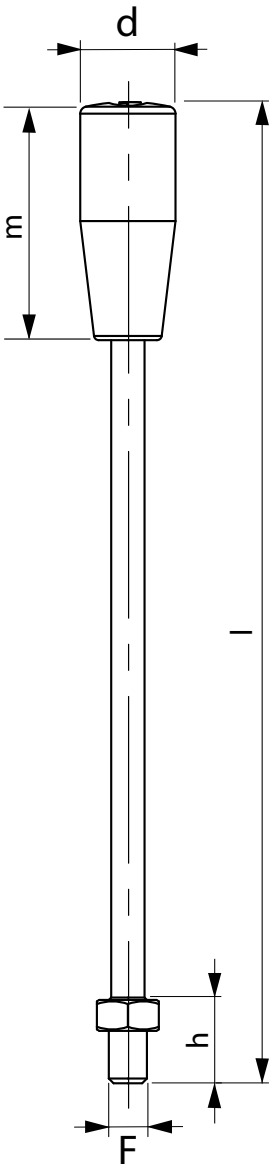

Ventilserie	Standard Hebel		Hebel für LCB Betätigung	
	Größe	Bestell-Nr.	Größe	Bestell-Nr.
SDM080	M8x120	258-030-01050	M12x250	258-030-01750
SDM081	M8x120	258-030-01050	M12x250	258-030-01750
SD4	M8x120	258-030-01051		
SD5	M8x150	258-030-01100	M12x250	258-030-01750
SDM105	M10x150	258-030-01400	M10x200	258-030-01450
SDM110	M8x150	258-030-01100	M12x250	258-030-01750
SDM100	M10x200	258-030-01450	M12x250	258-030-01750
SD11	M10x200	258-030-01450	M12x250	258-030-01750
SDM140	M10x200	258-030-01450	M12x250	258-030-01750
SD14	M10x200	258-030-01450		
SD18	M12x250	258-030-01750		
DLM140	M10x200	258-030-01450	M12x250	258-030-01750
SDM102	M10x200	258-030-01450	M12x250	258-030-01750
SDM103	M10x200	258-030-01450	M12x250	258-030-01750
SDM141	M10x200	258-030-01450		
SD6	M8x150	258-030-01100	M12x250	258-030-01750
SDS100	M10x200	258-030-01450	M12x250	258-030-01750
SD8	M10x200	258-030-01450	M12x250	258-030-01750
SDS150	M10x200	258-030-01450	M12x250	258-030-01750
SDS180	M10x200	258-030-01450	M12x250	258-030-01750
SD25	M10x200	258-030-01450	M12x250	258-030-01750
SDS400	M12x250	258-030-01750		
DLS7	M10x200	258-030-01450	M12x250	258-030-01750
DLS8	M10x200	258-030-01450	M12x250	258-030-01750
DLS180	M10x200	258-030-01450		
DPC130	M8x150	258-030-01100		
DPC200	M8x150	258-030-01100		
DPX050	M8x150	258-030-01100		
DPX100	M8x150	258-030-01100		
DPX100HP	M8x150	258-030-01100		
DPX160	M10x200	258-030-01450	M12x250	258-030-01750
DPX160HP	M10x200	258-030-01450	M12x250	258-030-01750
DF5	M8x150	258-030-01100		
DF10	M10x200	258-030-01450		
DF20	M10x200	258-030-01450		
DF25	M10x200	258-030-01450		

Die Inhalte der Seiten wurden mit größter Sorgfalt erstellt. Für die Richtigkeit, Vollständigkeit und Aktualität der Inhalte können wir jedoch keine Gewähr übernehmen.
Nachdruck bzw. Kopie, auch auszugsweise, der Inhalte, Grafiken und Fotos ist ohne ausdrückliche Zustimmung der Geschäftsführung unzulässig.
Die angegebenen technischen Daten und Abmessungen sind nicht bindend. Wir behalten uns das Recht vor, jederzeit und ohne Ankündigung, Änderungen vorzunehmen.

Handhebel
mit Taster

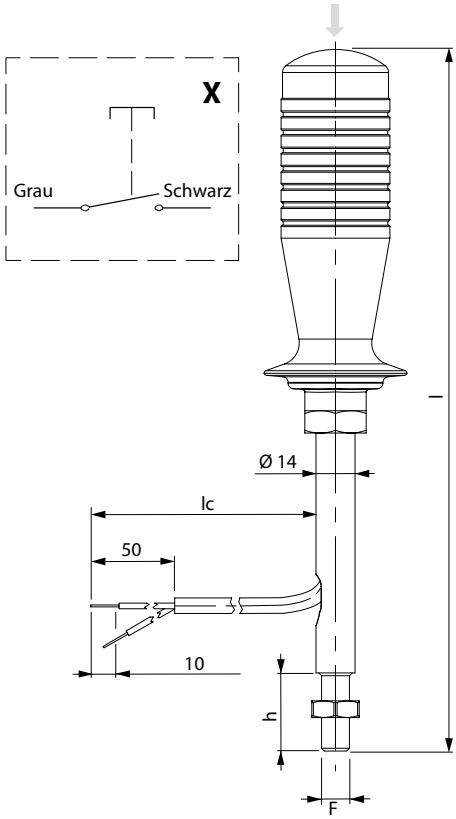

Bestell-Nr.	Code	Bezeichnung	F	h	l	lc
258-030-01950	1701X2525	AL15-M10x250	M10	25	250	425
258-030-02000	1701X2530	AL15-M10x300			300	375
258-030-02050	1701X2535	AL15-M10x350			350	325
258-030-02100	1701X3525	AL15-M12x250	M12		250	425
258-030-02150	1701X3530	AL15-M12x300			300	375
258-030-02200	1701X3535	AL15-M12x350			350	325

Handhebel
mit Wippe (rastend) 2 Stellungen

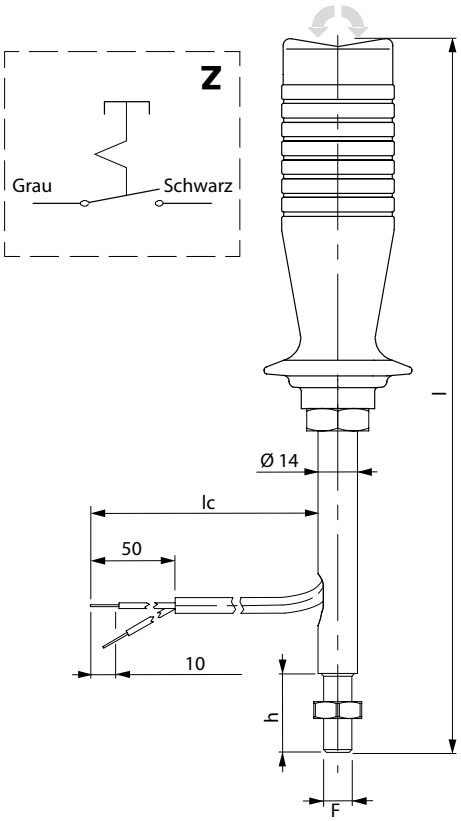

Bestell-Nr.	Code	Bezeichnung	F	h	l	lc
258-030-02250	1701Z2525	AL16-M10x250	M10	25	250	425
258-030-02300	1701Z2530	AL16-M10x300			300	375
258-030-02350	1701Z2535	AL16-M10x350			350	325
258-030-02400	1701Z3525	AL16-M12x250	M12	25	250	425
258-030-02450	1701Z3530	AL16-M12x300			300	375
258-030-02500	1701Z3535	AL16-M12x350			350	325

Die Inhalte der Seiten wurden mit größter Sorgfalt erstellt. Für die Richtigkeit, Vollständigkeit und Aktualität der Inhalte können wir jedoch keine Gewähr übernehmen.
Nachdruck bzw. Kopie, auch auszugsweise, der Inhalte, Grafiken und Fotos ist ohne ausdrückliche Zustimmung der Geschäftsführung unzulässig.
Die angegebenen technischen Daten und Abmessungen sind nicht bindend. Wir behalten uns das Recht vor, jederzeit und ohne Ankündigung, Änderungen vorzunehmen.

Handhebel
mit Wippe (federrückstellend) 3 Stellungen

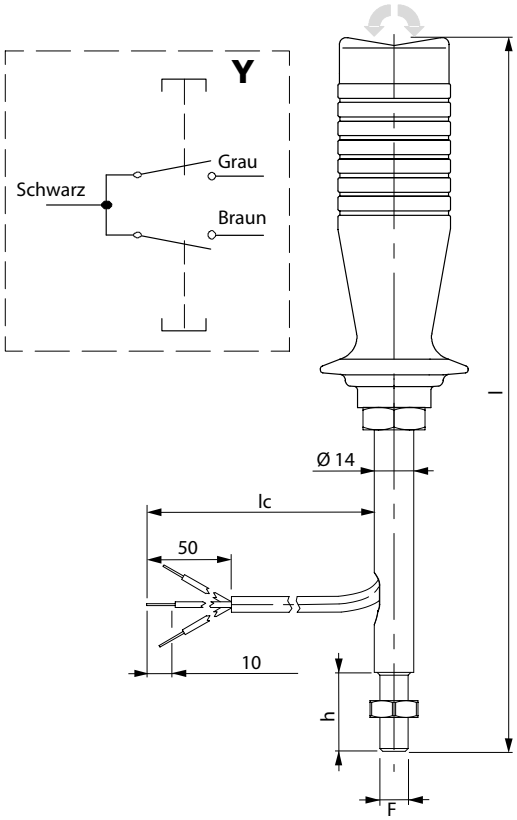

Bestell-Nr.	Code	Bezeichnung	F	h	l	lc
258-030-02550	1701Y2525	AL17-M10x250	M10	25	250	425
258-030-02600	1701Y2530	AL17-M10x300			300	375
258-030-02650	1701Y2535	AL17-M10x350			350	325
258-030-02700	1701Y3525	AL17-M12x250	M12	25	250	425
258-030-02750	1701Y3530	AL17-M12x300			300	375
258-030-02800	1701Y3535	AL17-M12x350			350	325

Handhebel
mit Wippe (rastend) 3 Stellungen

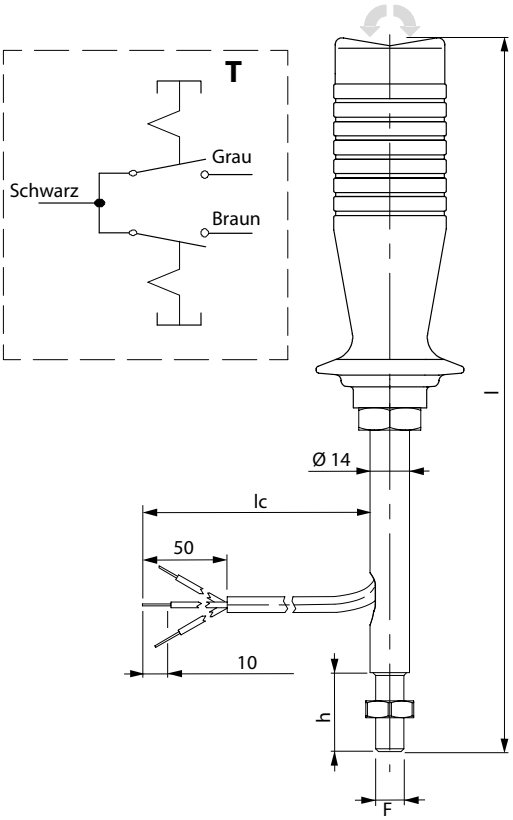

Bestell-Nr.	Code	Bezeichnung	F	h	l	lc
258-030-02850	1701T2525	AL19-M10x250	M10	25	250	425
258-030-02900	1701T2530	AL19-M10x300			300	375
258-030-02950	1701T2535	AL19-M10x350			350	325
258-030-03000	1701T3525	AL19-M12x250	M12	25	250	425
258-030-03050	1701T3530	AL19-M12x300			300	375
258-030-03100	1701T3535	AL19-M12x350			350	325

Die Inhalte der Seiten wurden mit größter Sorgfalt erstellt. Für die Richtigkeit, Vollständigkeit und Aktualität der Inhalte können wir jedoch keine Gewähr übernehmen.
Nachdruck bzw. Kopie, auch auszugsweise, der Inhalte, Grafiken und Fotos ist ohne ausdrückliche Zustimmung der Geschäftsführung unzulässig.
Die angegebenen technischen Daten und Abmessungen sind nicht bindend. Wir behalten uns das Recht vor, jederzeit und ohne Ankündigung, Änderungen vorzunehmen.