# 1 Sektion-Monoblockventil
## Handhebel betätigt

# SD5/1-N

| Best.-Nr. | Ausführung | Betätigung | Typ | Anschlussgewinde |
|---|---|---|---|---|
| 250A-031-01150 | 1 Sektion | Handhebel | SD5/1-N(KG3-120)/211L | 3/8“ |

| Technische Daten | |
|---|---|
| Nominale Durchflussmenge | 45 l/min |
| Max. Arbeitsdruck | 315 bar |
| Max. Druck am Anschluss T | 25 bar |
| Interne Leckage A (B) zu T bei Δp=100bar und 40°C | 3 cm³/min |
| Hydraulikflüssigkeit | Mineralöl |
| Öltemperatur mit NBR | -20° bis 80°C |
| Öltemperatur mit VITON | -20° bis 100°C |
| Viskosität optimal | 15 bis 75 mm²/s |
| Viskosität min. | 12 mm²/s |
| Viskosität max. | 400 mm²/s |
| Max. Verschmutzungsgrad | 19/16 - ISO 4406 |
| Umgebungstemperatur | -40° bis 60°C |

**1. Sektion: doppeltwirkend 4/3-Wege - Neutralstellung: A+B zu T + druckloser Umlauf - Raste in 1,0,2**

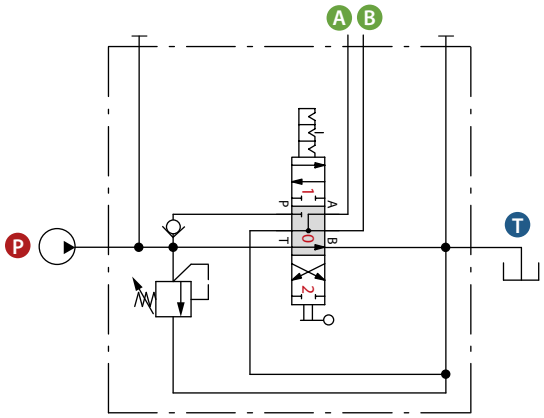

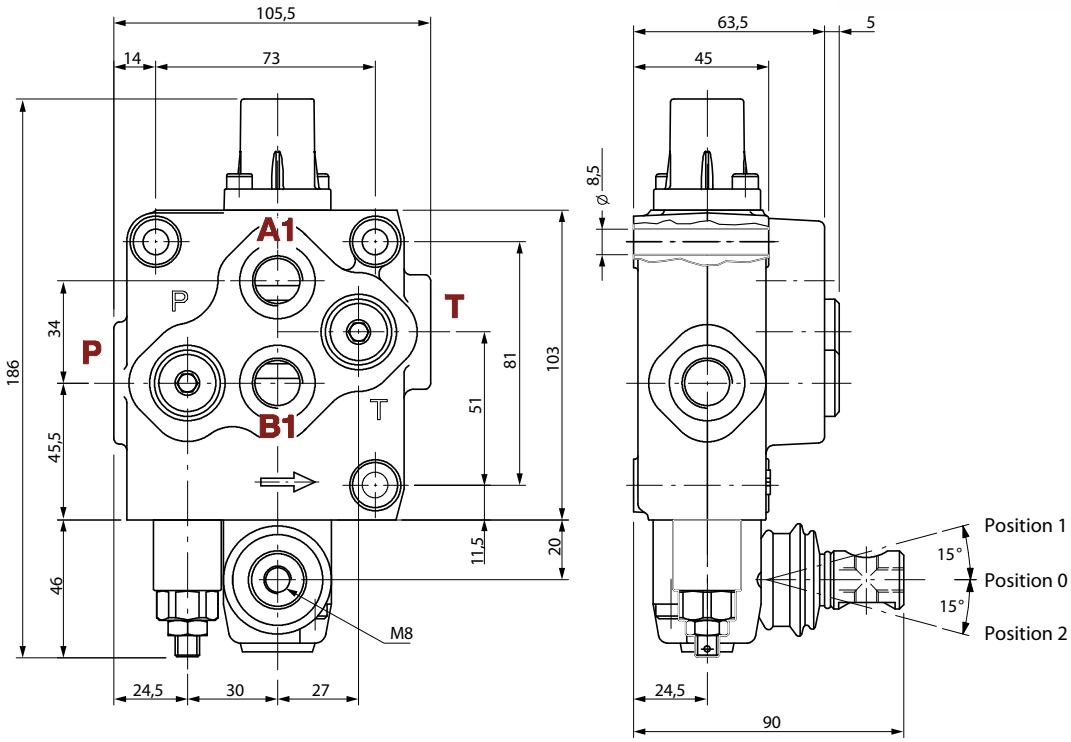




Die Inhalte der Seiten wurden mit größter Sorgfalt erstellt. Für die Richtigkeit, Vollständigkeit und Aktualität der Inhalte können wir jedoch keine Gewähr übernehmen.
Nachdruck bzw. Kopie, auch auszugsweise, der Inhalte, Grafiken und Fotos ist ohne ausdrückliche Zustimmung der Geschäftsführung unzulässig.
Die angegebenen technischen Daten und Abmessungen sind nicht bindend. Wir behalten uns das Recht vor, jederzeit und ohne Ankündigung, Änderungen vorzunehmen.