1 Sektion-Monoblockventil
Handhebel betätigt - Holzspalteranwendung

SD4

Best.-Nr.	Ausführung	Betätigung	Typ	Anschlussgewinde
250A-010-02000	1 Sektion	Handhebel	SD4/1(JG3-160)/8N13FZ1A(80)LSG-BSP12(PABT)	1/2“

Technische Daten	
Nominale Durchflussmenge	60 l/min
Max. Arbeitsdruck	250 bar
Max. Druck am Anschluss T	25 bar
Interne Leckage A (B) zu T bei Δp=100bar und 40°C	5 cm³/min
Hydraulikflüssigkeit	Mineralöl
Öltemperatur mit NBR	-20° bis 80°C
Öltemperatur mit VITON	-20° bis 100°C
Viskosität optimal	15 bis 75 mm²/s
Viskosität min.	12 mm²/s
Viskosität max.	400 mm²/s
Max. Verschmutzungsgrad	19/16 - ISO 4406
Umgebungstemperatur	-40° bis 60°C

1. Sektion: doppeltwirkend mit Eilgang 4/4-Wege - Neutralstellung: A+B geschlossen + druckloser Umlauf - Federstellung in 0 - Pos. 1: Raste für Rückfahrt (hydr. entriegelnd auf Neutralstellung) - Pos. 2: Eilgang - Pos. 3: Krafthub

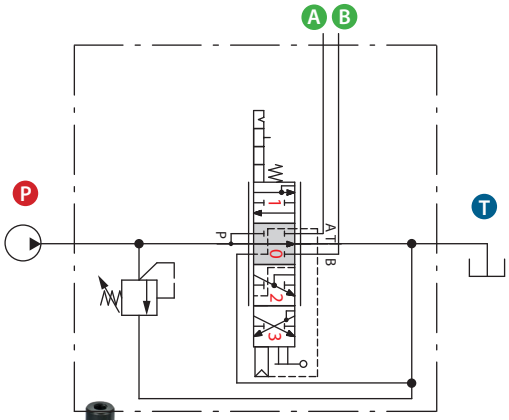

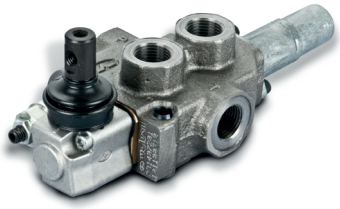

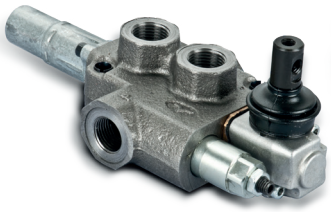

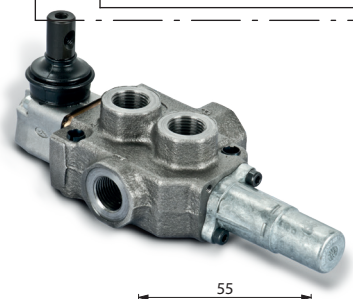

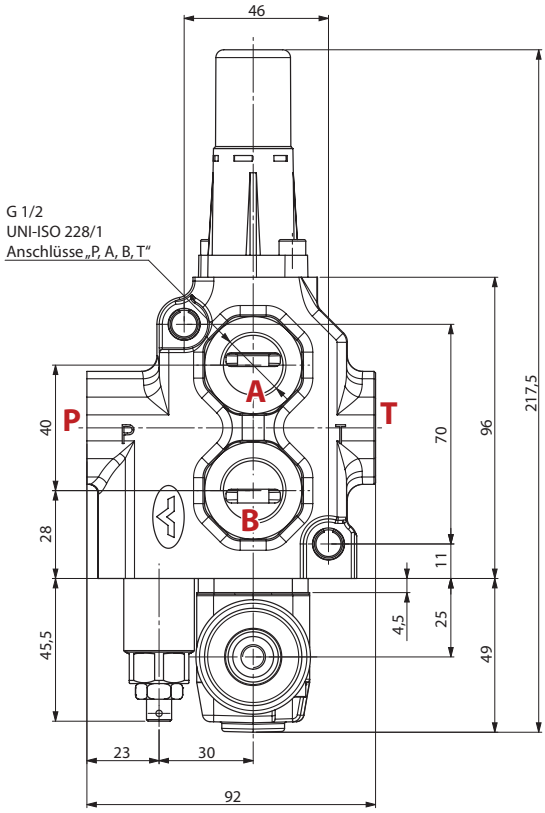

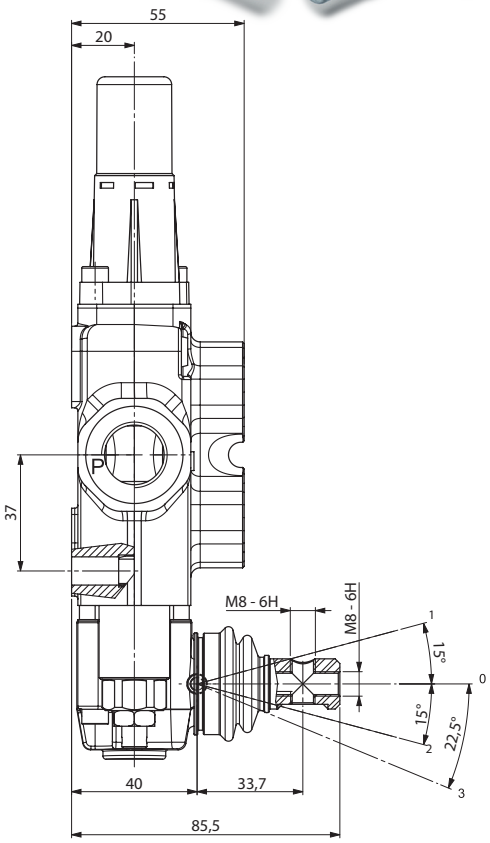

Die Inhalte der Seiten wurden mit größter Sorgfalt erstellt. Für die Richtigkeit, Vollständigkeit und Aktualität der Inhalte können wir jedoch keine Gewähr übernehmen.
Nachdruck bzw. Kopie, auch auszugsweise, der Inhalte, Grafiken und Fotos ist ohne ausdrückliche Zustimmung der Geschäftsführung unzulässig.
Die angegebenen technischen Daten und Abmessungen sind nicht bindend. Wir behalten uns das Recht vor, jederzeit und ohne Ankündigung, Änderungen vorzunehmen.