Drosselventil

FT 2251/2-01

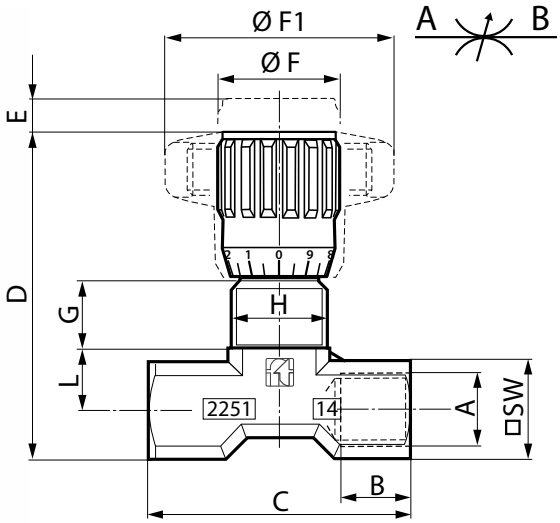

Bestell-Nr.	Code	Anschluss-gewinde	max. Druck bar	max. Volumen-strom l/min	Betriebstemp. °C	Gewicht Kg	Material Körper	zugehörige Kontermutter	
240-112-01000	FT2251/2-01-18	1/8"	350	10	-20°/+130°	0,11	1.4401 - AISI 316	-	240-130-01250
240-112-01050	FT2251/2-01-14	1/4"	350	13		0,13		240-130-01000	240-130-01300
240-112-01100	FT2251/2-01-38	3/8"	350	30		0,25		240-130-01050	240-130-01350
240-112-01150	FT2251/2-01-12	1/2"	350	60		0,45		240-130-01100	240-130-01400
240-112-01200	FT2251/2-01-34	3/4"	350	80		0,85		240-130-01150	240-130-01450

	Bemassung										
Type	A	B	C	D	E	ØF	ØF1	G	H	L	SW
18	1/8"G	8	40	55	4	22	40	12	M15x1	9,5	15
14	1/4"G	12	46	57	4,5	22	40	11,5	M17x1	11,5	18
38	3/8"G	13	55	69	7	27	50	12,5	M20x1	15	22
12	1/2"G	16	70	82	10	33	70	13	M25x1,5	19	27
34	3/4"G	20	91	100	12	38	80	15	M30x1,5	22	34

Die Inhalte der Seiten wurden mit größter Sorgfalt erstellt. Für die Richtigkeit, Vollständigkeit und Aktualität der Inhalte können wir jedoch keine Gewähr übernehmen.
Nachdruck bzw. Kopie, auch auszugsweise, der Inhalte, Grafiken und Fotos ist ohne ausdrückliche Zustimmung der Geschäftsführung unzulässig.
Die angegebenen technischen Daten und Abmessungen sind nicht bindend. Wir behalten uns das Recht vor, jederzeit und ohne Ankündigung, Änderungen vorzunehmen.

FT 2251/2-01-18

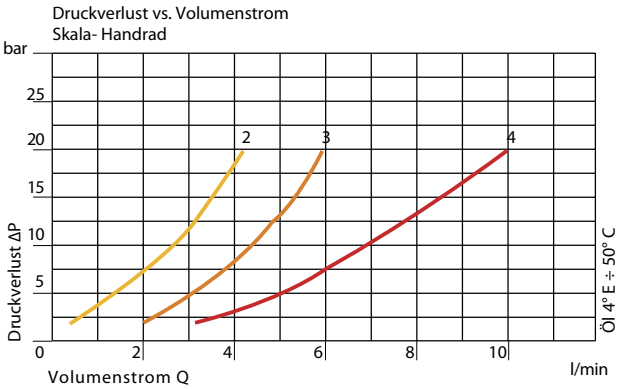

FT 2251/2-01-12

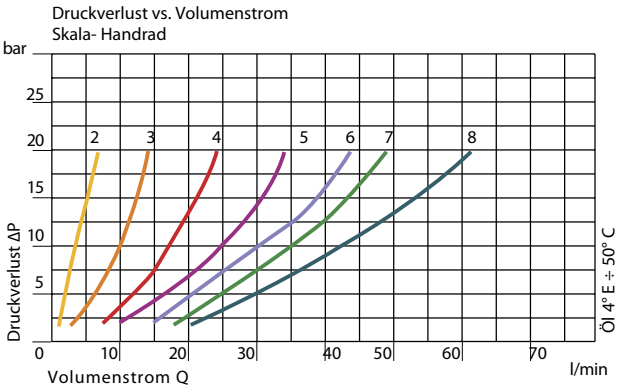

FT 2251/2-01-14

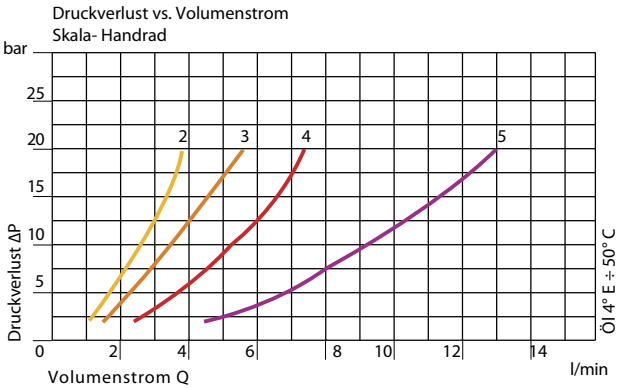

FT 2251/2-01 - 34

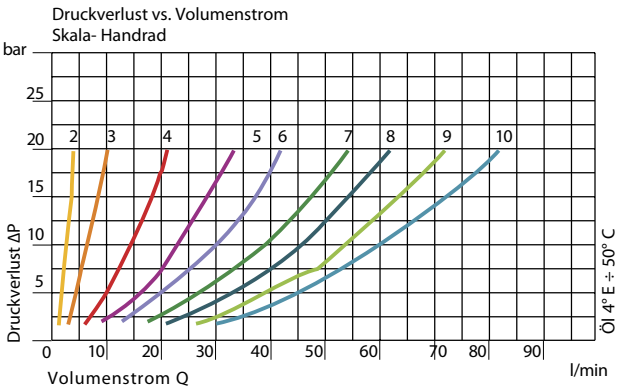

FT 2251/2-01-38

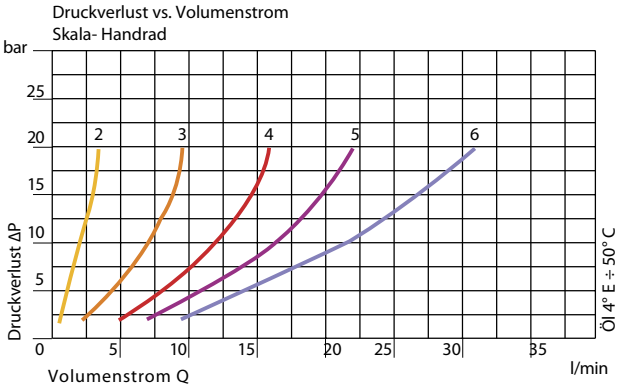

Die Inhalte der Seiten wurden mit größter Sorgfalt erstellt. Für die Richtigkeit, Vollständigkeit und Aktualität der Inhalte können wir jedoch keine Gewähr übernehmen.
Nachdruck bzw. Kopie, auch auszugsweise, der Inhalte, Grafiken und Fotos ist ohne ausdrückliche Zustimmung der Geschäftsführung unzulässig.
Die angegebenen technischen Daten und Abmessungen sind nicht bindend. Wir behalten uns das Recht vor, jederzeit und ohne Ankündigung, Änderungen vorzunehmen.