Fein- Drosselrückschlagventil FT 2257-5

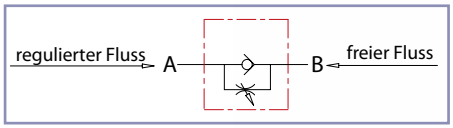

Bestell-Nr.	Code	Anschluss-gewinde	max. Druck bar	max. Volumen-strom l/min	Betriebstemp. °C	Gewicht Kg	Material Körper	zugehörige Kontermutter	
240-070-01050	FT1237/5-01-18	1/8"G	210	2,2	-20°/+100°	0,11	Messing 58 - UNI5705	240-100-00950	M15x1

Fein- Drosselrückschlagventil (Innengewinde/Innengewinde)

Miniatur-Nadelventile für alle Ansprüche, die genaueste Regelung bei kleinem Volumenstrom erfordern.

Neben Ölhydraulik sind diese Ventile auch für Pneumatik-Anlagen mit Durchflüssen bis ca. 3 l/min. einsetzbar.

Diese Serie eignet sich ausgezeichnet auch für den Einsatz mit Gasen und anderen werkstoffkompatiblen Medien.

Die Ausführung ähnelt der Serie FT 1250 und garantiert die folgenden Merkmale:

- wirksame metallische Abdichtung ohne Leckage;
- Möglichkeit der Schalttafelmontage;
- mechanischer Anschlag gegen Ausreißen der Ventilspindel.

Auf Wunsch

- NPT-Anschlußgewinde
- Vitondichtung (V)

Die Inhalte der Seiten wurden mit größter Sorgfalt erstellt. Für die Richtigkeit, Vollständigkeit und Aktualität der Inhalte können wir jedoch keine Gewähr übernehmen.
Nachdruck bzw. Kopie, auch auszugsweise, der Inhalte, Grafiken und Fotos ist ohne ausdrückliche Zustimmung der Geschäftsführung unzulässig.
Die angegebenen technischen Daten und Abmessungen sind nicht bindend. Wir behalten uns das Recht vor, jederzeit und ohne Ankündigung, Änderungen vorzunehmen.

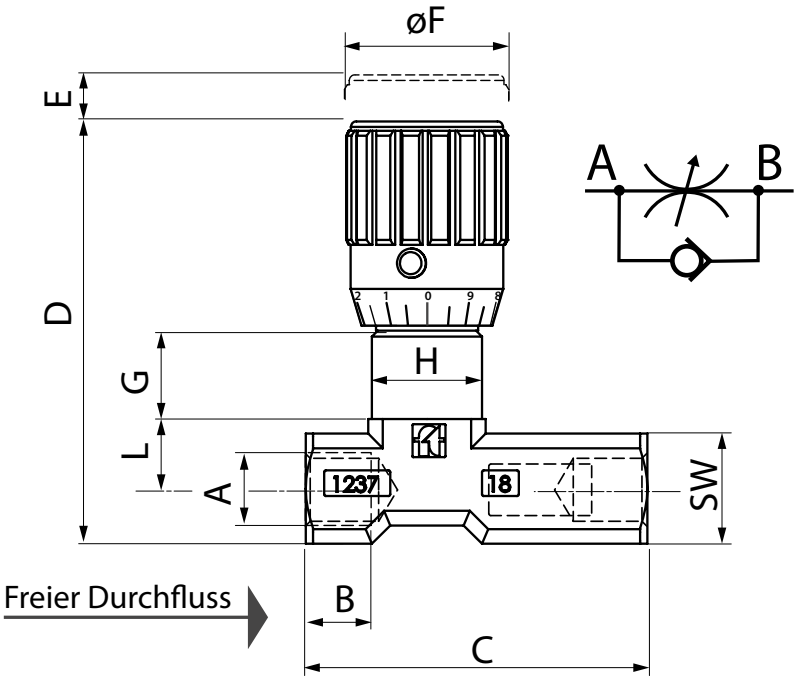

Bestell-Nr.	A *Gewinde*	B	C	D	E	ØF	G	H	L	SW	Gewicht *Kg*
240-070-01050	1/8"G	8	46,5	55	4	22	12	M15x1	9,5	15	0,11

Schalttafelmontage

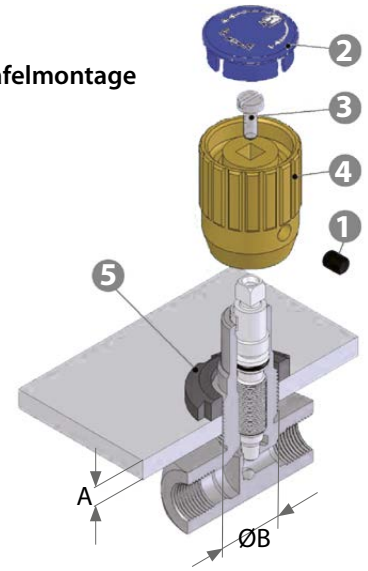

Inbusschraube (1) lösen

Deckel (2) entfernen

Griffschraube (3) lösen

Einstellknopf (4) mit Kraft abziehen

Kontermutter KM (5) nach Größe auswählen (auf Wunsch wird sie mit Ventil geliefert)

Typ	max. Plattendicke A	Bohrung für Montage ØB
1/8"G	5	16

Die Inhalte der Seiten wurden mit größter Sorgfalt erstellt. Für die Richtigkeit, Vollständigkeit und Aktualität der Inhalte können wir jedoch keine Gewähr übernehmen.
Nachdruck bzw. Kopie, auch auszugsweise, der Inhalte, Grafiken und Fotos ist ohne ausdrückliche Zustimmung der Geschäftsführung unzulässig.
Die angegebenen technischen Daten und Abmessungen sind nicht bindend. Wir behalten uns das Recht vor, jederzeit und ohne Ankündigung, Änderungen vorzunehmen.

1/8"

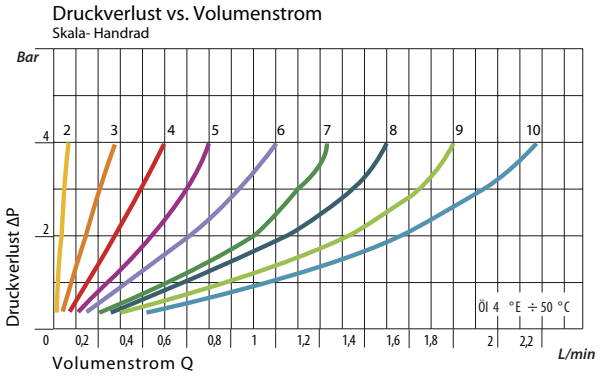

1/8"

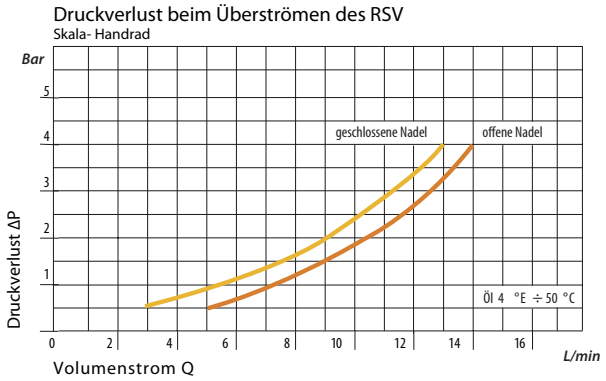

Die Inhalte der Seiten wurden mit größter Sorgfalt erstellt. Für die Richtigkeit, Vollständigkeit und Aktualität der Inhalte können wir jedoch keine Gewähr übernehmen.
Nachdruck bzw. Kopie, auch auszugsweise, der Inhalte, Grafiken und Fotos ist ohne ausdrückliche Zustimmung der Geschäftsführung unzulässig.
Die angegebenen technischen Daten und Abmessungen sind nicht bindend. Wir behalten uns das Recht vor, jederzeit und ohne Ankündigung, Änderungen vorzunehmen.