Drosselrückschlagventil FT 1251-5

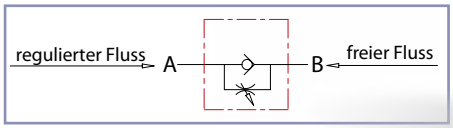

Bestell-Nr.	Code	Anschluss-gewinde	max. Druck bar	max. Volumen-strom l/min	Betriebstemp. °C	Gewicht Kg	Material Körper	zugehörige Kontermutter	
240-060-01000	FT1251/5-01-14	1/4"	210	13	-20°/+100°	0,14	Messing 58 - UNI5705	240-100-01000	M17x1
240-060-01050	FT1251/5-01-38	3/8"	210	30		0,26		240-100-01050	M20x1
240-060-01100	FT1251/5-01-12	1/2"	210	60		0,50		240-100-01100	M25x1,5
240-060-01150	FT1251/5-01-34	3/4"	210	80		0,98		240-100-01150	M30x1,5

Drosselrückschlagventil (Innengewinde/Innengewinde)
Für genaue und zuverlässige Volumenstrom-Regelung bzw. Absperrung in einer Durchflußrichtung, in Gegenrichtung freier Durchfluß.
Das ästhetisch ansprechende Design, verbunden mit sorgfältiger Materialauswahl, erlaubt zusätzlich zur Ölhydraulik den Einsatz in Verbindung mit Druckluft und Gasen sowie werkstoffkompatiblen Medien.

Der Einsatzdruckbereich ist vorgesehen für Systeme bis 210 bar, z. B. auch dort, wo Stahlventile nicht eingesetzt werden können.

Die Präzisionsausführung weist folgende Merkmale wie bei der Serie FT 257 auf.

- genaue Volumenstrom-Reglung;
- wirksame metallische Abdichtung ohne Leckage;
- einfache Regeleinstellung;
- absolute Sicherheit gegen Lösen der Ventilspindel;
- stabile Einstellsicherung durch Inbus-Arettierschraube im Einstellknopf;
- Möglichkeit der Schalttafelmontage durch zusätzliche Kontermutter (G).

Max. Betriebsdruck 210 bar.

Auf Wunsch

- Vitondichtung (V)
- NTP-Anschlußgewinde
- ABS-Kunststoffknopf (mp)
- mit Kontermutter (G)

Die Inhalte der Seiten wurden mit größter Sorgfalt erstellt. Für die Richtigkeit, Vollständigkeit und Aktualität der Inhalte können wir jedoch keine Gewähr übernehmen.
Nachdruck bzw. Kopie, auch auszugsweise, der Inhalte, Grafiken und Fotos ist ohne ausdrückliche Zustimmung der Geschäftsführung unzulässig.
Die angegebenen technischen Daten und Abmessungen sind nicht bindend. Wir behalten uns das Recht vor, jederzeit und ohne Ankündigung, Änderungen vorzunehmen.

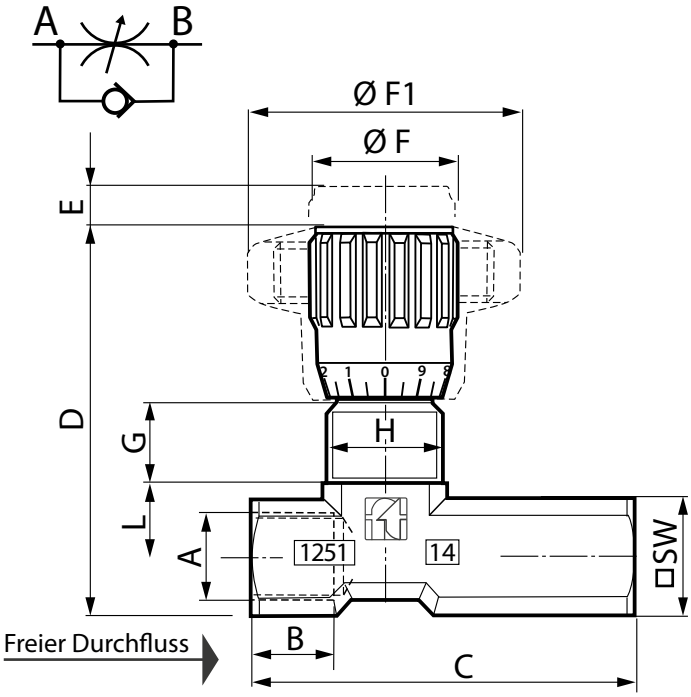

Bestell-Nr.	A Gewinde	B	C	D	E	ØF	ØF1	G	H	L	SW	Gewicht Kg
240-060-01000	1/4"G	12	56	57	4,5	22	40	11	M17x1	11,5	18	0,138
240-060-01050	3/8"G	13	64,5	69	7	27	50	12,5	M20x1	15	22	0,259
240-060-01100	1/2"G	16	87	82	10	33	70	13	M25x1,5	19	27	0,499
240-060-01150	3/4"G	20	115	100	12	38	80	15	M30x1,5	22	34	0,975

Schalttafelmontage

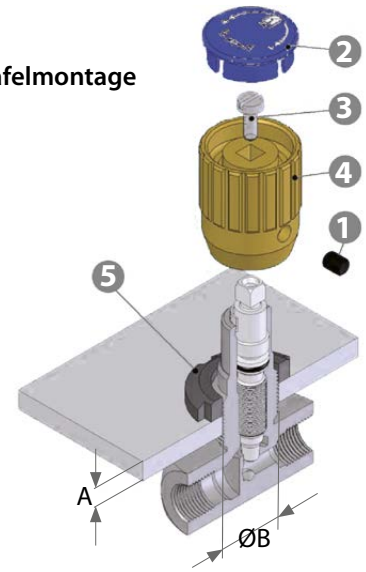

Inbusschraube (1) lösen

Deckel (2) entfernen

Griffschraube (3) lösen

Einstellknopf (4) mit Kraft abziehen

Kontermutter KM (5) nach Größe auswählen (auf Wunsch wird sie mit Ventil geliefert)

Typ	max. Plattendicke A	Bohrung für Montage ØB
1/4"G	5	18
3/8"G	5	21
1/2"G	6	26
3/4"G	6	31

Die Inhalte der Seiten wurden mit größter Sorgfalt erstellt. Für die Richtigkeit, Vollständigkeit und Aktualität der Inhalte können wir jedoch keine Gewähr übernehmen.
Nachdruck bzw. Kopie, auch auszugsweise, der Inhalte, Grafiken und Fotos ist ohne ausdrückliche Zustimmung der Geschäftsführung unzulässig.
Die angegebenen technischen Daten und Abmessungen sind nicht bindend. Wir behalten uns das Recht vor, jederzeit und ohne Ankündigung, Änderungen vorzunehmen.

Drosselrückschlagventil
rechtwinklig

FT 1254-5

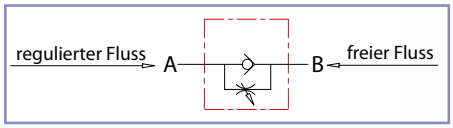

Bestell-Nr.	Code	Anschluss-gewinde	max. Druck bar	max. Volumen-strom l/min	Betriebstemp. °C	Gewicht Kg	Material Körper	zugehörige Kontermutter	
240-060-01200	FT1254/5-01-18	1/8"G	210	13	-20°/+100°	0,11	Messing 58 - UNI5705	240-100-00950	M15x1
240-060-01250	FT1254/5-01-14	1/4"G	210	30		0,14		240-100-01000	M17x1
240-060-01300	FT1254/5-01-38	3/8"G	210	60		0,25		240-100-01050	M20x1
240-060-01350	FT1254/5-01-12	1/2"G	210	80		0,45		240-100-01100	M25x1,5

Drosselrückschlagventil rechtwinklig (Innengewinde/Innengewinde)
für genaue und zuverlässige Volumenstrom-Regelung in einer Durchflußrichtung, in Gegenrichtung freier Durchfluß, über Rückschlagventil, integriert in Spindel. Das ästhetisch ansprechende Design, verbunden mit sorgfältiger Materialauswahl, erlaubt zusätzlich zur Ölhydraulik den Einsatz in Verbindung mit Druckluft und Gasen sowie werkstoffkompatiblen Medien.

Der Einsatzdruckbereich ist vorgesehen für Systeme bis 210 bar, z. B. auch dort, wo Stahlventile nicht eingesetzt werden können.

Sie sind eine gute Alternative für die der Serie FT 257/5.

Die Präzisionsausführung weist folgende Merkmale wie bei der Serie FT 257 auf:

- genaue Volumenstrom-Reglung;
- wirksame metallische Abdichtung ohne Leckage;
- linearer Öffnungsquerschnitt
- einfache Regeleinstellung;
- absolute Sicherheit gegen Lösen der Ventilspindel;
- stabile Einstellsicherung durch Inbus-Arettierschraube im Einstellknopf;
- Möglichkeit der Schalttafelmontage durch zusätzliche Kontermutter (G).

Max. Betriebsdruck 210 bar.

Auf Wunsch

- Vitondichtung (V)
- NTP-Anschlußgewinde
- ABS-Kunststoffknopf (mp)
- mit Kontermutter (G)

Die Inhalte der Seiten wurden mit größter Sorgfalt erstellt. Für die Richtigkeit, Vollständigkeit und Aktualität der Inhalte können wir jedoch keine Gewähr übernehmen.
Nachdruck bzw. Kopie, auch auszugsweise, der Inhalte, Grafiken und Fotos ist ohne ausdrückliche Zustimmung der Geschäftsführung unzulässig.
Die angegebenen technischen Daten und Abmessungen sind nicht bindend. Wir behalten uns das Recht vor, jederzeit und ohne Ankündigung, Änderungen vorzunehmen.

Drosselrückschlagventil
rechtwinklig

FT 1254-5

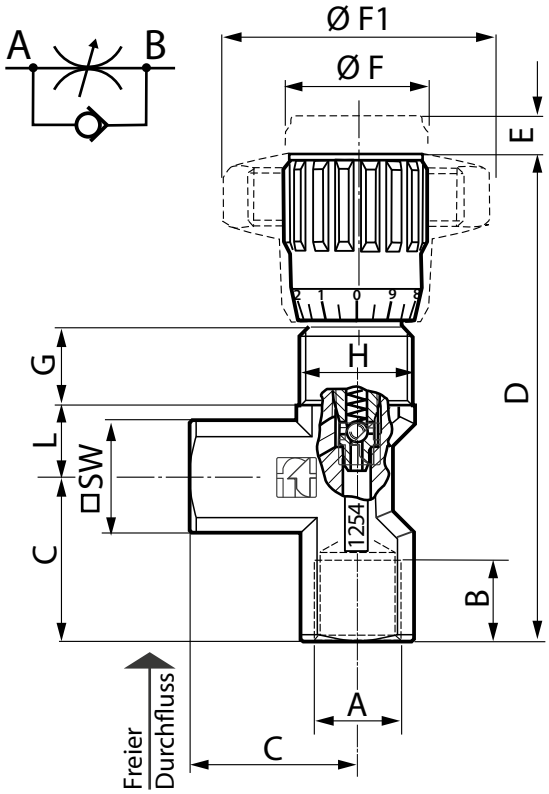

Bestell-Nr.	A *Gewinde*	B	C	D	E	ØF	ØF1	G	H	L	SW	Gewicht *Kg*
240-060-01200	1/8"G	8	21	69	4	22	40	12	M15x1	9,5	15	0,105
240-060-01250	1/4"G	12	25	74	4,5	22	40	11	M17x1	11,5	18	0,137
240-060-01300	3/8"G	13	29,5	88	7	27	50	12,5	M20x1	15	22	0 ,251
240-060-01350	1/2"G	16	36	105	10	33	70	13	M25x1,5	19	27	0,450

Schalttafelmontage

SERIE FT 257 - FT 258

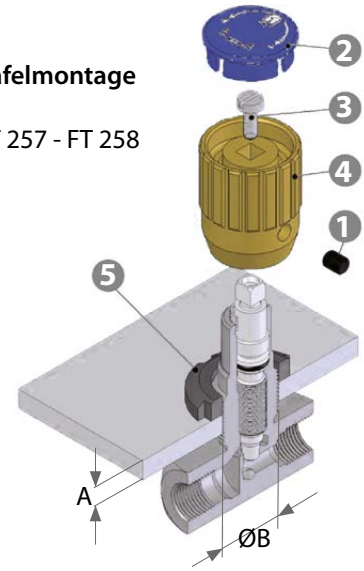

Inbusschraube (1) lösen

Deckel (2) entfernen

Griffschraube (3) lösen

Einstellknopf (4) mit Kraft abziehen

Kontermutter KM (5) nach Größe auswählen (auf Wunsch wird sie mit Ventil geliefert)

Typ	max. Plattendicke A	Bohrung für Montage ØB
1/8"G	5	16
1/4"G	5	18
3/8"G	5	21
1/2"G	6	26

Die Inhalte der Seiten wurden mit größter Sorgfalt erstellt. Für die Richtigkeit, Vollständigkeit und Aktualität der Inhalte können wir jedoch keine Gewähr übernehmen.
Nachdruck bzw. Kopie, auch auszugsweise, der Inhalte, Grafiken und Fotos ist ohne ausdrückliche Zustimmung der Geschäftsführung unzulässig.
Die angegebenen technischen Daten und Abmessungen sind nicht bindend. Wir behalten uns das Recht vor, jederzeit und ohne Ankündigung, Änderungen vorzunehmen.