Drosselventil FT 1252

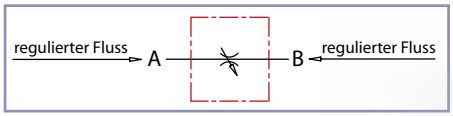

Bestell-Nr.	Code	Anschluss-gewinde	max. Druck bar	max. Volumen-strom l/min	Betriebstemp. °C	Gewicht Kg	Material Körper	zugehörige Kontermutter	
240-050-01000	FT1252/2-01-18	1/8"	210	10	-20°/+100°	0,11	Messing 58 - UNI5705	240-100-00950	M15x1
240-050-01050	FT1252/2-01-14	1/4"	210	13		0,14		240-100-01000	M17x1
240-050-01100	FT1252/2-01-38	3/8"	210	30		0,25		240-100-01050	M20x1
240-050-01150	FT1252/2-01-12	1/2"	210	60		0,45		240-100-01100	M25x1,5

Drosselventil für Leitungseinbau rechtwinklig (Innengewinde/Innengewinde)

Die Drosselventile FT 1252/2-01 dienen zur Drosselung und Absperrung in beiden Durchflußrichtungen.
Das ästhetisch ansprechende Design, verbunden mit sorgfältiger Materialauswahl, erlaubt zusätzlich zur Ölhydraulik den Einsatz in Verbindung mit Druckluft und Gasen sowie werkstoffkompatiblen Medien.

Der Einsatzdruckbereich ist vorgesehen für Systeme bis 210 bar, z. B. auch dort, wo Stahlventile nicht eingesetzt werden können.

Für Anwendungen bis 400 bar Betriebsdruck sind die Stahlventile FT 257/2 vorzusehen.

Die Präzisionsausführung weist folgende Merkmale wie bei der Serie FT 257 auf.

- genaue Volumenstrom-Reglung;
- wirksame metallische Abdichtung ohne Leckage;
- einfache Regeleinstellung;
- absolute Sicherheit gegen Lösen der Ventilspindel;
- stabile Einstellsicherung durch Inbus-Arettierschraube im Einstellknopf;
- Möglichkeit der Schalttafelmontage durch zusätzliche Kontermutter (G).

Max. Betriebsdruck 210 bar.

Auf Wunsch

- Ausführung in Edelstahl AISI 316 Ventilcode FT 2252/2-01
- Vitondichtung (V)
- NTP-Anschlußgewinde
- ABS-Kunststoffknopf (mp)
- mit Kontermutter (G)

Die Inhalte der Seiten wurden mit größter Sorgfalt erstellt. Für die Richtigkeit, Vollständigkeit und Aktualität der Inhalte können wir jedoch keine Gewähr übernehmen.
Nachdruck bzw. Kopie, auch auszugsweise, der Inhalte, Grafiken und Fotos ist ohne ausdrückliche Zustimmung der Geschäftsführung unzulässig.
Die angegebenen technischen Daten und Abmessungen sind nicht bindend. Wir behalten uns das Recht vor, jederzeit und ohne Ankündigung, Änderungen vorzunehmen.

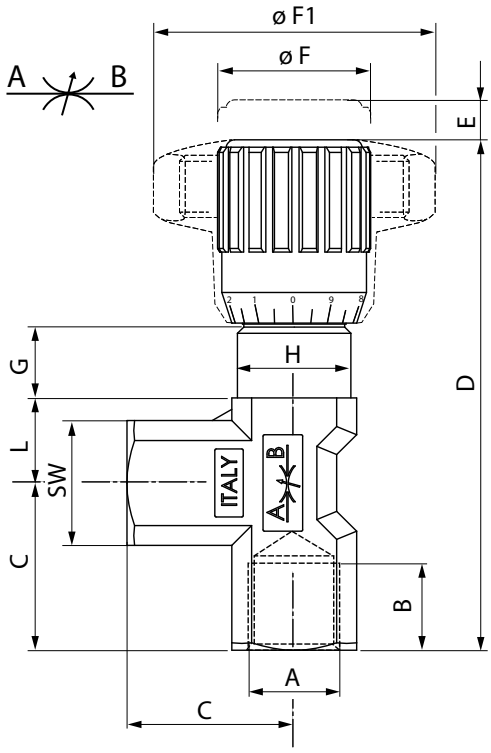

Bestell-Nr.	A *Gewinde*	B	C	D	E	ØF	ØF1	G	H	L	SW	Gewicht Kg
240-050-01000	1/8"G	8	21	69	4	22	40	12	M15x1	9,5	15	0,105
240-050-01050	1/4"G	12	25	74	4,5	22	40	11	M17x1	11,5	18	0,136
240-050-01100	3/8"G	13	29,5	88	7	27	50	12,5	M20x1	15	22	0,248
240-050-01150	1/2"G	16	36	105	10	33	70	13	M25x1,5	19	27	0,454

Schalttafelmontage

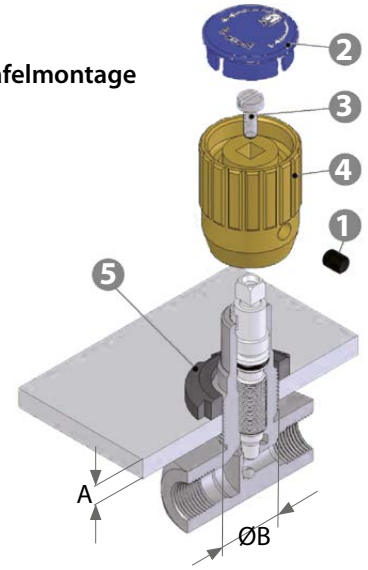

Inbusschraube (1) lösen

Deckel (2) entfernen

Griffschraube (3) lösen

Einstellknopf (4) mit Kraft abziehen

Kontermutter KM (5) nach Größe auswählen (auf Wunsch wird sie mit Ventil geliefert)

Typ	max. Plattendicke A	Bohrung für Montage ØB
1/8"G	5	16
1/4"G	5	18
3/8"G	5	21
1/2"G	6	26

Die Inhalte der Seiten wurden mit größter Sorgfalt erstellt. Für die Richtigkeit, Vollständigkeit und Aktualität der Inhalte können wir jedoch keine Gewähr übernehmen.
Nachdruck bzw. Kopie, auch auszugsweise, der Inhalte, Grafiken und Fotos ist ohne ausdrückliche Zustimmung der Geschäftsführung unzulässig.
Die angegebenen technischen Daten und Abmessungen sind nicht bindend. Wir behalten uns das Recht vor, jederzeit und ohne Ankündigung, Änderungen vorzunehmen.

1/8"

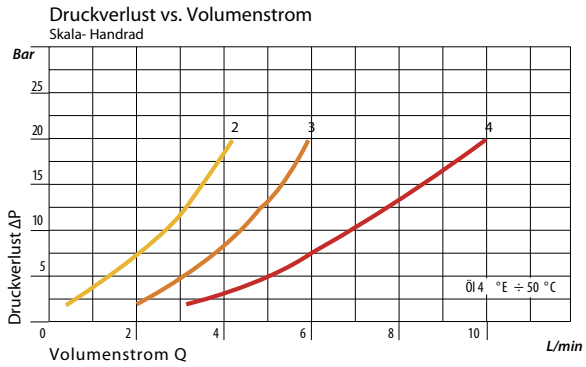

1/4"

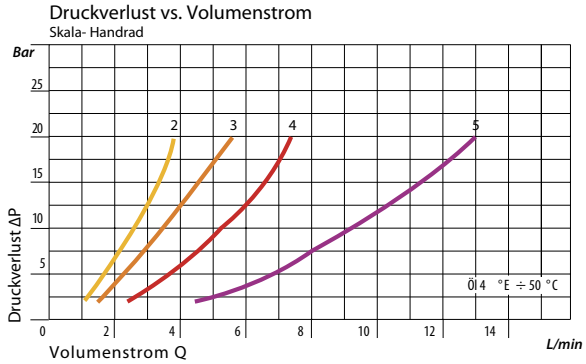

3/8"

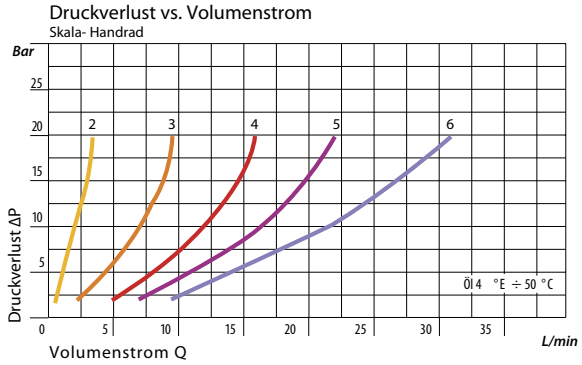

1/2"

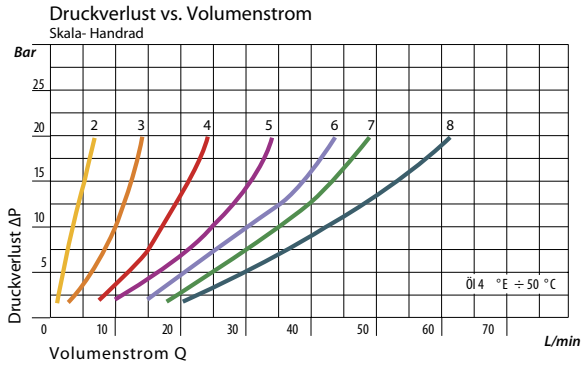

Die Inhalte der Seiten wurden mit größter Sorgfalt erstellt. Für die Richtigkeit, Vollständigkeit und Aktualität der Inhalte können wir jedoch keine Gewähr übernehmen.
Nachdruck bzw. Kopie, auch auszugsweise, der Inhalte, Grafiken und Fotos ist ohne ausdrückliche Zustimmung der Geschäftsführung unzulässig.
Die angegebenen technischen Daten und Abmessungen sind nicht bindend. Wir behalten uns das Recht vor, jederzeit und ohne Ankündigung, Änderungen vorzunehmen.