Drosselventil
preisgünstige Serie - 350 bar

FT 251

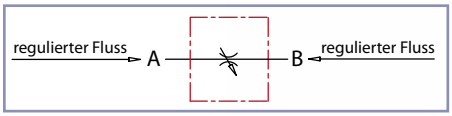

Bestell-Nr.	Code	Anschluss-gewinde	max. Druck bar	max. Volumen-strom l/min	Betriebstemp. °C	Gewicht Kg	Material Körper	zugehörige Kontermutter	
240-035-01000	FT251/2/S-01-14	1/4"	350	13	-20°/+100°	0,20	Stahl 9SMnPb23	240-100-01000	M17x1
240-035-01050	FT251/2/S-01-38	3/8"	350	30		0,38		240-100-01050	M20x1
240-035-01100	FT251/2/S-01-12	1/2"	350	60		0,60		240-100-01100	M25x1,5
240-035-01150	FT251/2/S-01-34	3/4"	350	80		1,25		240-100-01150	M30x1,5

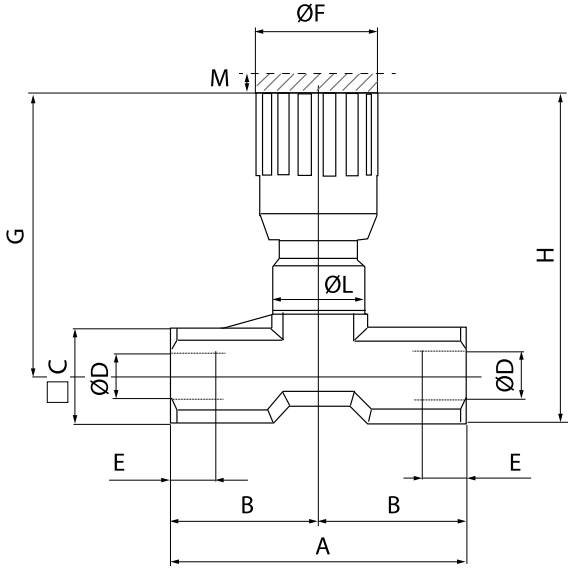

Bestell-Nr.	Gewinde	A	B	C	ØD	E	ØF	G	H	ØL	M	Gewicht *Kg*
240-035-01000	1/4"	46	23	17	1/4"G	12	22	52,5	61	M17x1	4,5	0,12
240-035-01050	3/8"	55	27,5	22	3/8"G	13	27	63	74	M20x1	7	0,24
240-035-01100	1/2"	70	35	27	1/2"G	16	33	72	85,5	M25x1,5	10	0,425
240-035-01150	3/4"	91	45,5	34	3/4"G	20	38	87	104	M30x1,5	12	0,8

Die Inhalte der Seiten wurden mit größter Sorgfalt erstellt. Für die Richtigkeit, Vollständigkeit und Aktualität der Inhalte können wir jedoch keine Gewähr übernehmen.
Nachdruck bzw. Kopie, auch auszugsweise, der Inhalte, Grafiken und Fotos ist ohne ausdrückliche Zustimmung der Geschäftsführung unzulässig.
Die angegebenen technischen Daten und Abmessungen sind nicht bindend. Wir behalten uns das Recht vor, jederzeit und ohne Ankündigung, Änderungen vorzunehmen.

1/4"

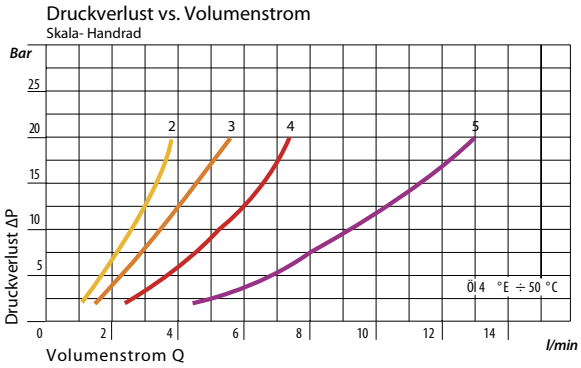

1/2"

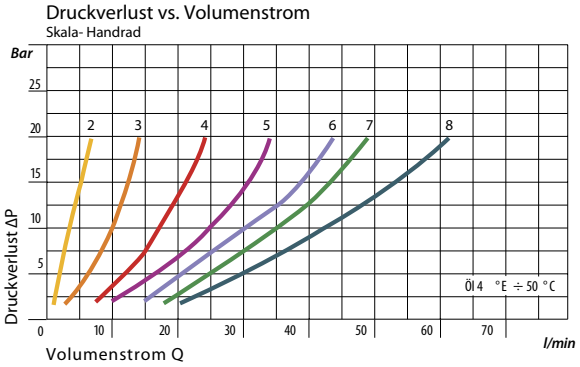

3/8"

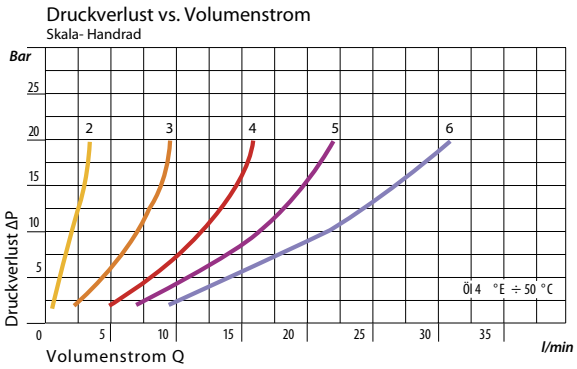

3/4"

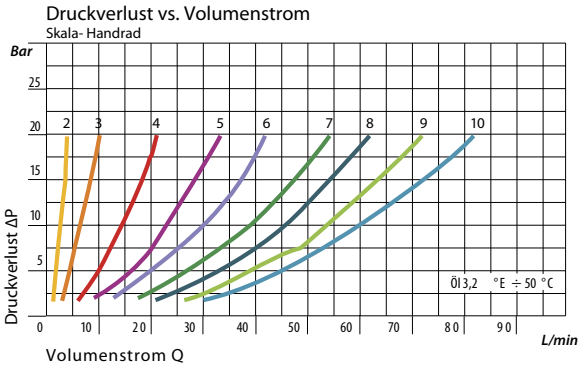

Die Inhalte der Seiten wurden mit größter Sorgfalt erstellt. Für die Richtigkeit, Vollständigkeit und Aktualität der Inhalte können wir jedoch keine Gewähr übernehmen.
Nachdruck bzw. Kopie, auch auszugsweise, der Inhalte, Grafiken und Fotos ist ohne ausdrückliche Zustimmung der Geschäftsführung unzulässig.
Die angegebenen technischen Daten und Abmessungen sind nicht bindend. Wir behalten uns das Recht vor, jederzeit und ohne Ankündigung, Änderungen vorzunehmen.