Drosselventil
für Volumenstrom- Regelung in beiden Durchflußrichtungen rechtwinklig

FT 252

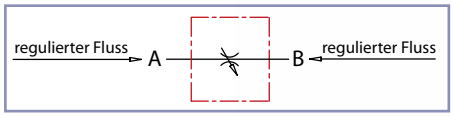

Bestell-Nr.	Code	Anschluss-gewinde	max. Druck bar	Berst-druck bar	max. Volumen-strom l/min	Betriebstemp. °C	Gewicht Kg	Material Körper	zugehörige Kontermutter	
240-020-01000	FT252/2-14	1/4"	350	1600	13	-20°/+100°	0,20	Stahl 11SMn-Pb30	240-100-01000	M17x1
240-020-01050	FT252/2-38	3/8"	350	1600	38		0,36		240-100-01100	M25x1,5
240-020-01100	FT252/2-12	1/2"	350	1600	55		0,58		240-100-01150	M30x1,5
240-020-01150	FT252/2-34	3/4"	350	1600	80		1,27		240-100-01200	M40x1,5

Drosselventil, rechtwinklig
Die Präzisions-Ventilspindel garantiert:

- wirksame metallische Abdichtung ohne Leckage;
- Linearer Öffnungsquerschnitt;
- genaue Drosselung in einem großen Durchflußbereich.
- O-Ring NBR (BUNA N) Dichtung

Die Einstellregelung erfolgt über eine Dezimalskala von 0-9 an der Unterseite des Einstellknopfes und einer Referenzskala A bis C von 0 bis 4 am Ventilschaft für genauest wiederholbare Einstellungen. Die Inbusschraube im Einstellknopf dient zur Arettierung und wirksamem Schutz vor Vibrationen, Stößen oder unbeabsichtigter Verstellung.
Für die Schalttafelmontage ist eine zusätzliche Kontermutter lieferbar.

Auf Wunsch:

- Ausführung Edelstahl AISI 316, (Ventilcode FT 2258/2)
- FKM (VITON) Dichtung
- NTP-Anschlußgewinde
- mit Kontermutter
- ABS Kunststoffknopf (mp)

Die Inhalte der Seiten wurden mit größter Sorgfalt erstellt. Für die Richtigkeit, Vollständigkeit und Aktualität der Inhalte können wir jedoch keine Gewähr übernehmen.
Nachdruck bzw. Kopie, auch auszugsweise, der Inhalte, Grafiken und Fotos ist ohne ausdrückliche Zustimmung der Geschäftsführung unzulässig.
Die angegebenen technischen Daten und Abmessungen sind nicht bindend. Wir behalten uns das Recht vor, jederzeit und ohne Ankündigung, Änderungen vorzunehmen.

Drosselventil
für Volumenstrom- Regelung in beiden Durchflußrichtungen rechtwinklig

FT 252

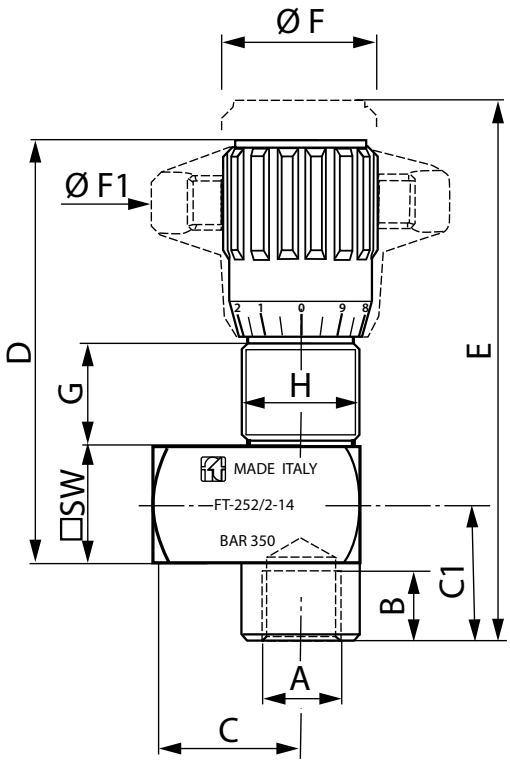

Bestell-Nr.	A Gewinde	B	C	C1	D	E	ØF	ØF1	G	H	SW	Gewicht kg
240-020-01000	1/4"G	13,5	25	27	86,5	93,5	27	50	17	M20x1	20	0,200
240-020-01050	3/8"G	12,5	29,5	31,5	101,5	110,5	33	70	19,5	M25x1,5	25	0,360
240-020-01100	1/2"G	15,5	35	37	117	127	38	80	21	M30x1,5	30	0,580
240-020-01150	3/4"G	17	42	46	142,5	154,5	47	100	26,5	M40x1,5	40	1,265

Schalttafelmontage

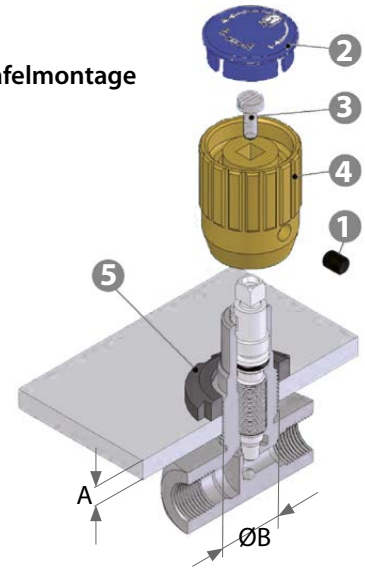

Inbusschraube (1) lösen

Deckel (2) entfernen

Griffschraube (3) lösen

Einstellknopf (4) mit Kraft abziehen

Kontermutter KM (5) nach Größe auswählen (auf Wunsch wird sie mit Ventil geliefert)

Typ	max. Plattendicke A	Bohrung für Montage ØB
1/4"G	8	21
3/8"G	10	26
1/2"G	10	31
3/4"G	10	41

Die Inhalte der Seiten wurden mit größter Sorgfalt erstellt. Für die Richtigkeit, Vollständigkeit und Aktualität der Inhalte können wir jedoch keine Gewähr übernehmen.
Nachdruck bzw. Kopie, auch auszugsweise, der Inhalte, Grafiken und Fotos ist ohne ausdrückliche Zustimmung der Geschäftsführung unzulässig.
Die angegebenen technischen Daten und Abmessungen sind nicht bindend. Wir behalten uns das Recht vor, jederzeit und ohne Ankündigung, Änderungen vorzunehmen.

1/4"

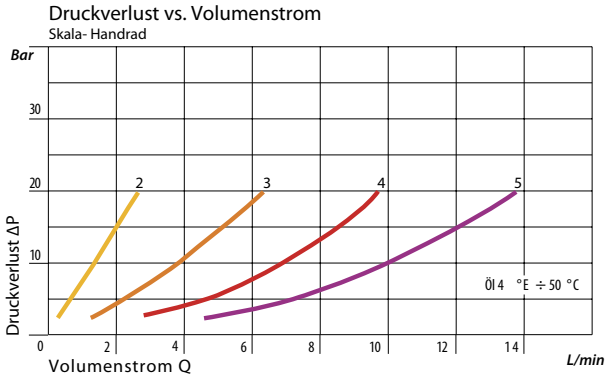

3/8"

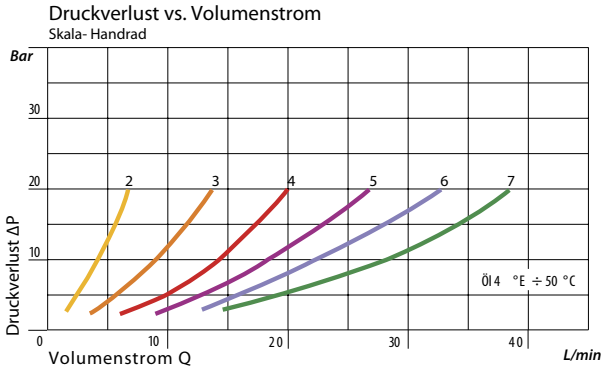

1/2"

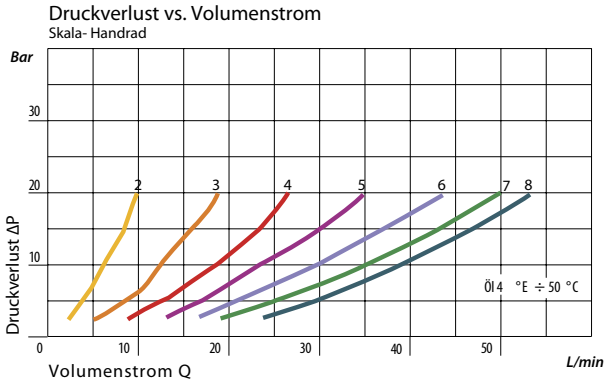

3/4"

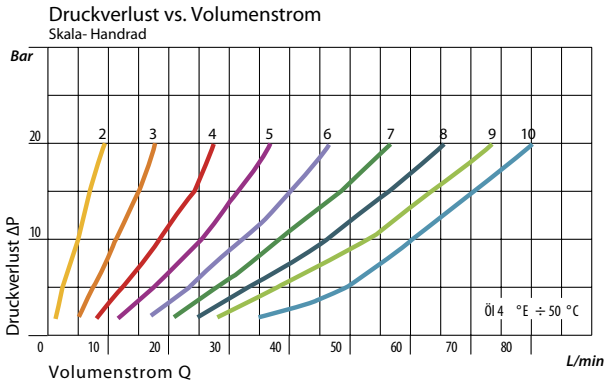

Die Inhalte der Seiten wurden mit größter Sorgfalt erstellt. Für die Richtigkeit, Vollständigkeit und Aktualität der Inhalte können wir jedoch keine Gewähr übernehmen.
Nachdruck bzw. Kopie, auch auszugsweise, der Inhalte, Grafiken und Fotos ist ohne ausdrückliche Zustimmung der Geschäftsführung unzulässig.
Die angegebenen technischen Daten und Abmessungen sind nicht bindend. Wir behalten uns das Recht vor, jederzeit und ohne Ankündigung, Änderungen vorzunehmen.