DIN Axialkolben Pumpen inkl. 45°Ansaugstutzen

Flansch	DIN Ø80mm 4-Loch Befestigung 80mmx80mm
Welle	8x32x36 ISO 14

Fördervolumen	Bestell-Nr. linksdrehend	Bestell-Nr. rechtsdrehend	Mindestdrehzahl in U/min	Dauerdrehzahl in U/min	Max. intermittierende Drehzahl in U/min	Dauerdruck P1 in bar	Spitzendruck P2 in bar	Max. Drehmoment in Nm bei 350bar	Saug- & Druckanschluss	Nennweite Ansaugstutzen in mm	Kippmoment ohne Ansaugstutzen N.m	Kippmoment mit Ansaugstutzen N.m	Dichtung	Gewicht mit Ansaugstutzen KG
12	062-040-01100	062-040-01150	500	2300	3100	350	400	71	3/4"	51,8	8,70	9,15	Viton	9,40
18	062-040-01200	062-040-01250	500	2300	2900	350	400	105	3/4"	51,8	8,75	9,19		9,40
25	062-040-01300	062-040-01350	500	2300	2700	350	400	146	3/4"	51,8	8,82	9,23		9,90
32	062-040-01452	062-040-01454	500	2250	2700	350	400	190	1"	51,8	11,00	11,52		10,90
40	062-040-01552	062-040-01554	500	1900	2500	350	400	240	1"	51,8	11,12	11,40		10,90
50	062-040-01600	062-040-01650	500	1900	2500	350	400	292	1"	51,8	11,72	12,20		11,40
63	062-040-01800	062-040-01850	500	1900	2300	350	400	360	1"	51,8	11,82	12,28		11,90
80	062-040-01900	062-040-01950	500	1700	2100	350	400	460	1"	64,5	17,80	18,33		15,40
	062-040-01910	062-040-01960								51,8				
108	062-040-02000	062-040-02050	500	1700	1900	350	400	620	1"	64,5	17,92	18,45		15,90
	062-040-02010	062-040-02060								51,8				
130	062-040-02130	062-040-02150	500	1600	1750	350	400	746	1"	64,5	19,90	20,45		17,00
	062-040-02200	062-040-02250								51,8				

Umbau der Drehrichtung bei Pumpen

1. Entfernen Sie den Ansaugstutzen und die dazugehörigen Flanschhälften.
2. Entfernen Sie die Stellschraube (S).
3. Entfernen Sie die Verschlussschraube (V).
4. Schrauben Sie die Stellschraube (S) in die Bohrung, in der zuvor die Verschlussschraube (V) war.
5. Schrauben Sie die Verschlussschraube (V) in die Bohrung, in der zuvor die Stellschraube (S) war.
6. Montieren Sie nun den Saugstutzen auf der anderen Seite.

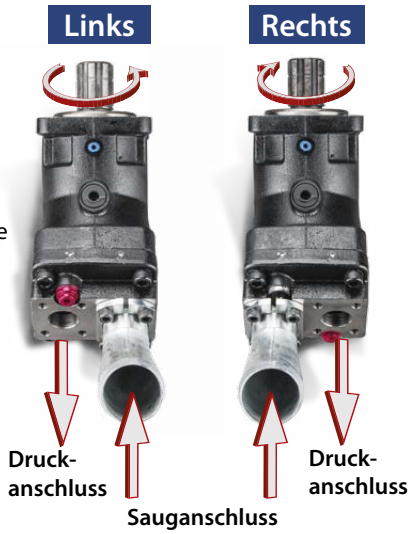

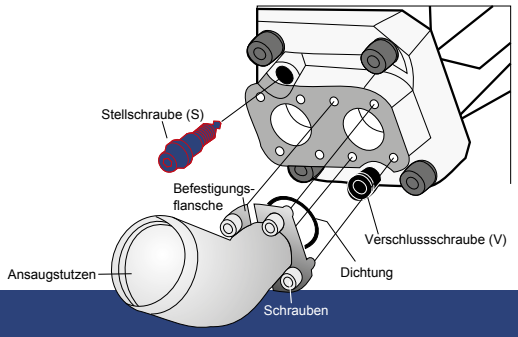

Die Inhalte der Seiten wurden mit größter Sorgfalt erstellt. Für die Richtigkeit, Vollständigkeit und Aktualität der Inhalte können wir jedoch keine Gewähr übernehmen.
Nachdruck bzw. Kopie, auch auszugsweise, der Inhalte, Grafiken und Fotos ist ohne ausdrückliche Zustimmung der Geschäftsführung unzulässig.
Die angegebenen technischen Daten und Abmessungen sind nicht bindend. Wir behalten uns das Recht vor, jederzeit und ohne Ankündigung, Änderungen vorzunehmen.

Bemaßungen

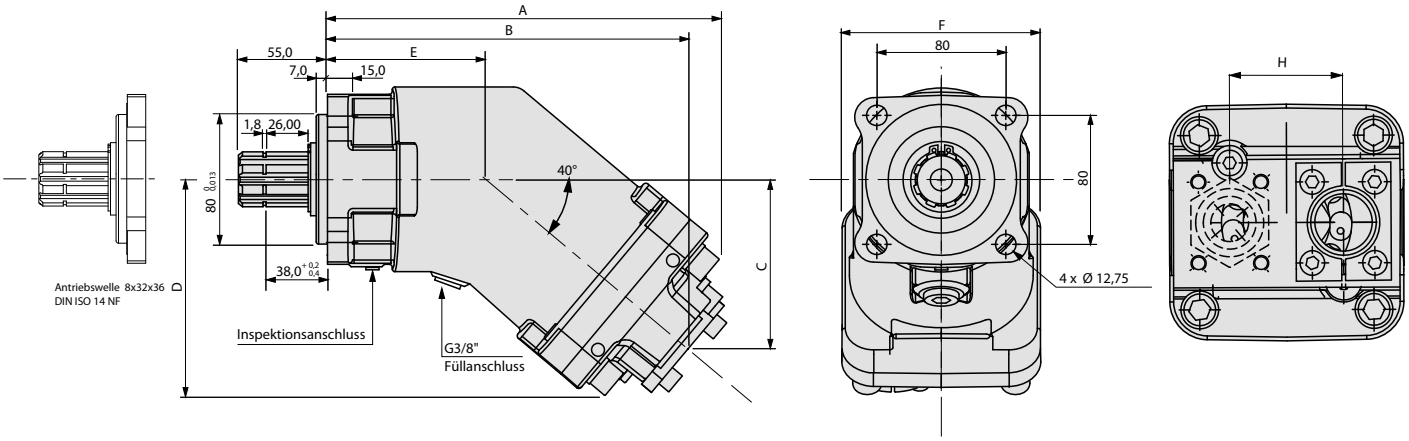

linksdrehend	rechtsdrehend	ccm/U	Dimensionen							
			A	B	C	D	E	F	G	H
062-040-01100	062-040-01150	12	195	176	76	104	86	108	3/4"	54
062-040-01200	062-040-01250	18	195	176	76	104	86	108	3/4"	54
062-040-01300	062-040-01350	25	195	176	76	104	86	108	3/4"	54
062-040-01452	062-040-01454	32	202	183	82	108	86	108	3/4"	54
062-040-01502	062-040-01554	40,2	202	183	82	108	86	108	1"	54
062-040-01600	062-040-01650	50	215	196	94	118	86	108	1"	54
062-040-01800	062-040-01850	63	215	196	94	118	86	108	1"	54
062-040-01900	062-040-01950	80	242	221	104	132	98	122	1"	60
062-040-01910	062-040-01960									
062-040-02000	062-040-02050	108,4	242	223	105	132	98	122	1"	60
062-040-02010	062-040-02060									
062-040-02130	062-040-02150	130	242	223	105	132	98	122	1"	60
062-040-02200	062-040-02250									

Erstinbetriebnahme und Inspektion

Vor der ersten Inbetriebnahme ist die Pumpe mit Hydrauliköl zu befüllen.

Inspektionsschlauch:

Der Inspektionsschlauch wird in die Entlastungsbohrung des Wellendichtrings gesteckt.

Das Eindringen von Fremdstoffen, wie Wasser und Schmutz, wird somit wirksam verhindert und verlängert somit die Lebensdauer der Wellendichtringe.

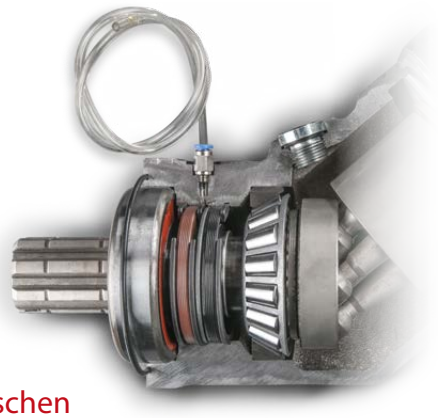

Sollten Ölspuren im Inspektionsschlauch sichtbar werden, muss die Verbindung zwischen Nebenabtrieb und Pumpe überprüft werden.

Die Inhalte der Seiten wurden mit größter Sorgfalt erstellt. Für die Richtigkeit, Vollständigkeit und Aktualität der Inhalte können wir jedoch keine Gewähr übernehmen.
Nachdruck bzw. Kopie, auch auszugsweise, der Inhalte, Grafiken und Fotos ist ohne ausdrückliche Zustimmung der Geschäftsführung unzulässig.
Die angegebenen technischen Daten und Abmessungen sind nicht bindend. Wir behalten uns das Recht vor, jederzeit und ohne Ankündigung, Änderungen vorzunehmen.