Flansch	DIN Ø80mm 4-Loch Befestigung 80mmx80mm
Welle	8x32x36 ISO 14

Fördervolumen	Bestell-Nr. linksdrehend	Bestell-Nr. rechtsdrehend	Bezeichnung	Mindestdrehzahl in U/min	Dauerdrehzahl in U/min	Max. intermittierende Drehzahl in U/min	Dauerdruck P1 in bar	Spitzendruck P3 in bar	Max. Drehmoment in Nm bei 350bar	Sauganschluss	Druckanschluss	Gewicht in kg
53 + 55	062-030-1050	062-030-1000	TFP-53-53	300	1800	2100	350	400	111	1-1/4"	3/4"	21,7
36,5 + 68,3	062-030-1150	062-030-1100	TFP-70-35	300	1800	2100	350	400	108	1-1/4"	3/4"	21,7
67,7 + 66,2	062-030-1250	062-030-1200	TFP-70-70	300	1400	1400	300	350	98	1-1/2"	3/4"	22

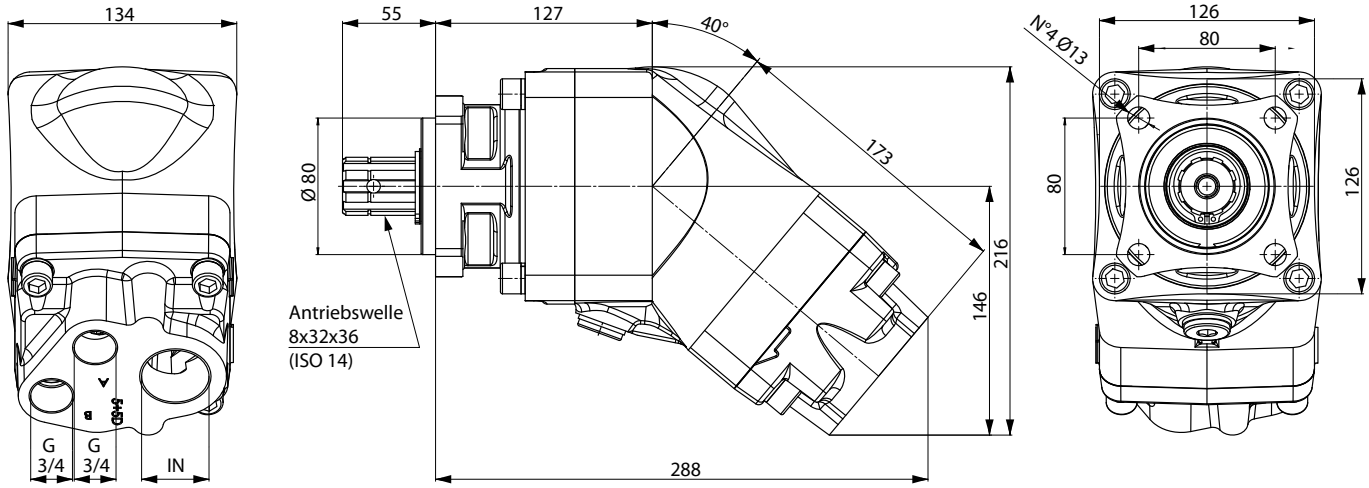

53+53/70+35 G 1 1/4
70+70/70+53 G 1 1/2

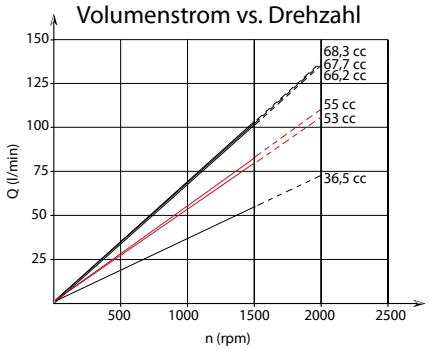

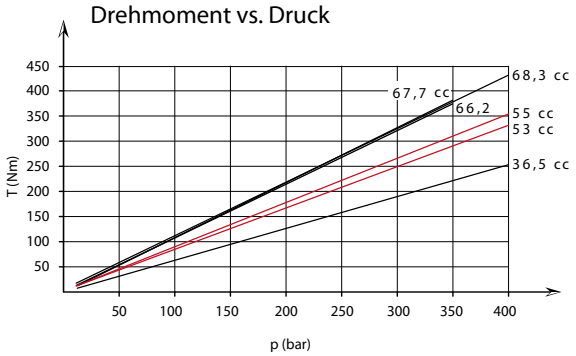

Die Inhalte der Seiten wurden mit größter Sorgfalt erstellt. Für die Richtigkeit, Vollständigkeit und Aktualität der Inhalte können wir jedoch keine Gewähr übernehmen.
Nachdruck bzw. Kopie, auch auszugsweise, der Inhalte, Grafiken und Fotos ist ohne ausdrückliche Zustimmung der Geschäftsführung unzulässig.
Die angegebenen technischen Daten und Abmessungen sind nicht bindend. Wir behalten uns das Recht vor, jederzeit und ohne Ankündigung, Änderungen vorzunehmen.