SAE Axialkolben Pumpen

Flansch	SAE B Ø101,6mm 2-Loch Befestigung 146mm 4-Loch Befestigung 89,8mmx89,8mm
Welle	SAE BB-15Z-16/32DP - SAE J 498b

Fördervolumen	Bestell-Nr. linksdrehend	Bestell-Nr. rechtsdrehend	Bezeichnung	Mindestdrehzahl in U/min	Dauerdrehzahl in U/min	Max. intermittierende Drehzahl in U/min	Dauerdruck P1 in bar	Spitzendruck P3 in bar	Max. Drehmoment in Nm bei 350bar	Sauganschluss	Druckanschluss	Gewicht in kg
47,13	060-010-01050	060-010-01000	HDS SAE-BB 47	300	1900	2500	400	400	269	1-1/4"	3/4"	15,2
54,7	060-010-01150	060-010-01100	HDS SAE-BB 55	300	1900	2500	400	400	308	1-1/4"	3/4"	15,2
63,56	060-010-01250	060-010-01200	HDS SAE-BB 64	300	1900	2500	378	378	359	1-1/4"	3/4"	15,2
77,25	060-010-01350	060-010-01300	MDS SAE-BB 80	300	1900	2500	311	311	372	1-1/4"	3/4"	15,2

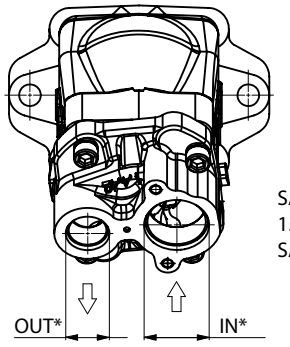

*O-Ring boss

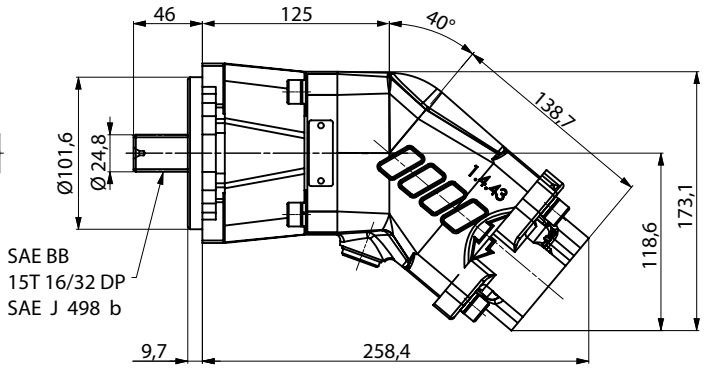

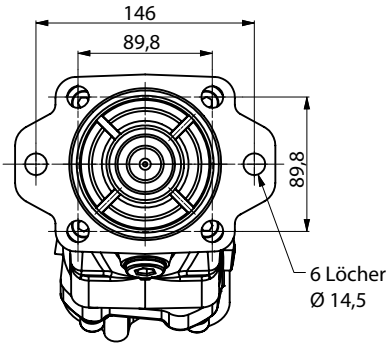

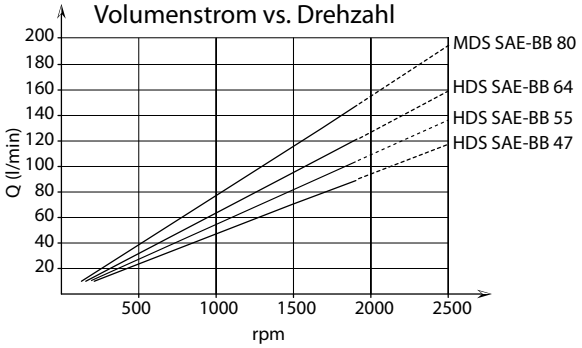

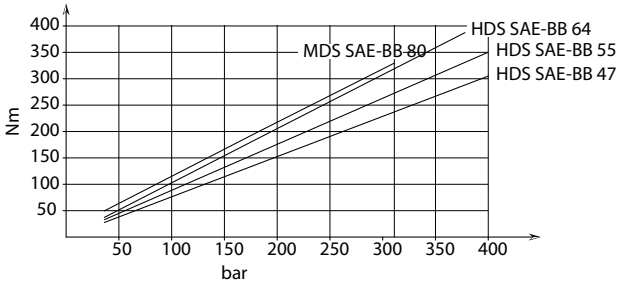

Die Inhalte der Seiten wurden mit größter Sorgfalt erstellt. Für die Richtigkeit, Vollständigkeit und Aktualität der Inhalte können wir jedoch keine Gewähr übernehmen.
Nachdruck bzw. Kopie, auch auszugsweise, der Inhalte, Grafiken und Fotos ist ohne ausdrückliche Zustimmung der Geschäftsführung unzulässig.
Die angegebenen technischen Daten und Abmessungen sind nicht bindend. Wir behalten uns das Recht vor, jederzeit und ohne Ankündigung, Änderungen vorzunehmen.