Axialkolben Verstellpumpen rechtsdrehend
mit Druckregler

A/AR-Serie
offener Kreislauf

YUKEN HYDRAULICS

A-Serie

AR-Serie

Fördervolumen in cm^3/U	Bestell-Nr.	Typ	Nenndruck in bar	Höchstdruck in bar	Mindest Drehzahl in U/min	Maximale Drehzahl in U/min	Einpass Frontflansch in mm	Befestigung Frontflansch in mm	Durchmesser Antriebswelle zylindrisch in mm	Sauganschluss	Druckanschluss	Gewicht in kg
15,8	060-100-01000	A16-FR01H-K-32	160	210	600	1800	82,55	2 Loch - 106	19,05	3/4" SAE 3000PSI	3/4" SAE 3000PSI	16,5
22,2	060-100-01050	AR22-FR01C-22	160	160	600	1800	82,55	2 Loch - 106	19,05	3/4" SAE 3000PSI	3/4" NPT	12,1
36,9	060-100-01100	A37-FR01H-K-32	160	210	600	1800	101,60	2 Loch - 146	22,20	1-1/4" SAE 3000PSI	1-1/4" SAE 3000PSI	28,0
56,2	060-100-01150	A56-FR01H-K-32	160	210	600	1800	101,60	2 Loch - 146	31,75	2" SAE 3000PSI	1-1/4" SAE 3000PSI	35
70,0	060-100-01200	A70-FR01K-S-60	250	250	600	1800	127,00	2 Loch - 181	31,75	1-1/2" SAE 3000PSI	1" SAE 3000PSI	60,0
91,0	060-100-01250	A90-FR01K-S-60	250	250	600	1800	152,40	4 Loch - 161,6 x 161,6	38,10	2" SAE 3000PSI	1-1/4" SAE 3000PSI	77
145,0	060-100-01300	A145-FR01K-S-60	250	250	600	1800	152,40	4 Loch - 228,6 x 228,6	44,45	2" SAE 3000PSI	1-1/4" SAE 3000PSI	94,0

FUNKTIONSPRINZIP Druckregler

Der Druckregler verstellt den Förderstom der Pumpe beim Erreichen des voreingestellten Drucks gegen 0, wobei der Maximaldruck gehalten wird.

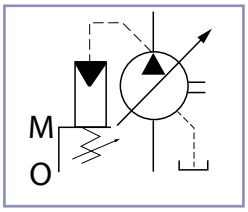

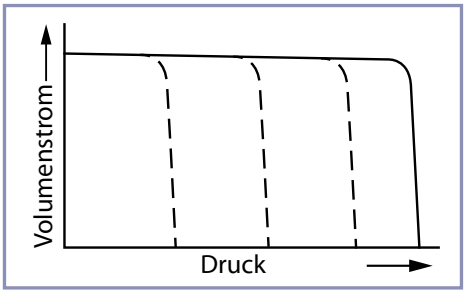

Die Inhalte der Seiten wurden mit größter Sorgfalt erstellt. Für die Richtigkeit, Vollständigkeit und Aktualität der Inhalte können wir jedoch keine Gewähr übernehmen.
Nachdruck bzw. Kopie, auch auszugsweise, der Inhalte, Grafiken und Fotos ist ohne ausdrückliche Zustimmung der Geschäftsführung unzulässig.
Die angegebenen technischen Daten und Abmessungen sind nicht bindend. Wir behalten uns das Recht vor, jederzeit und ohne Ankündigung, Änderungen vorzunehmen.

060-100-01000 15,8 ccm

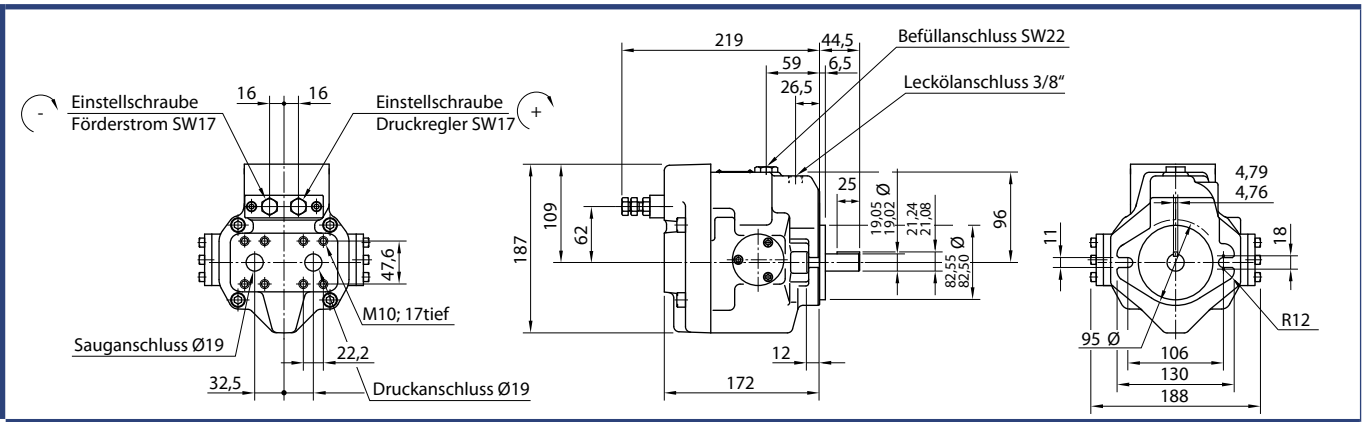

060-100-01050 22,2 ccm

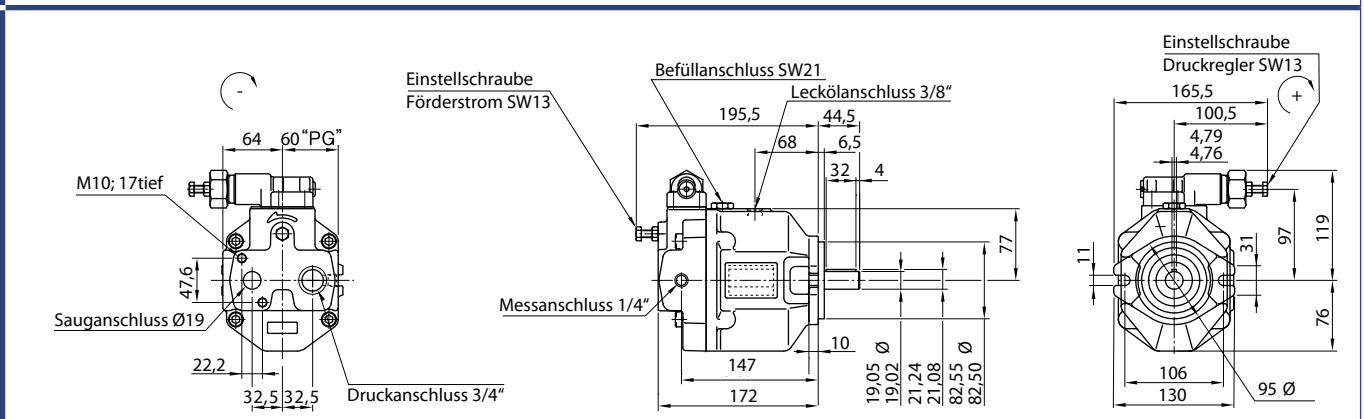

060-100-01100 36,9 ccm

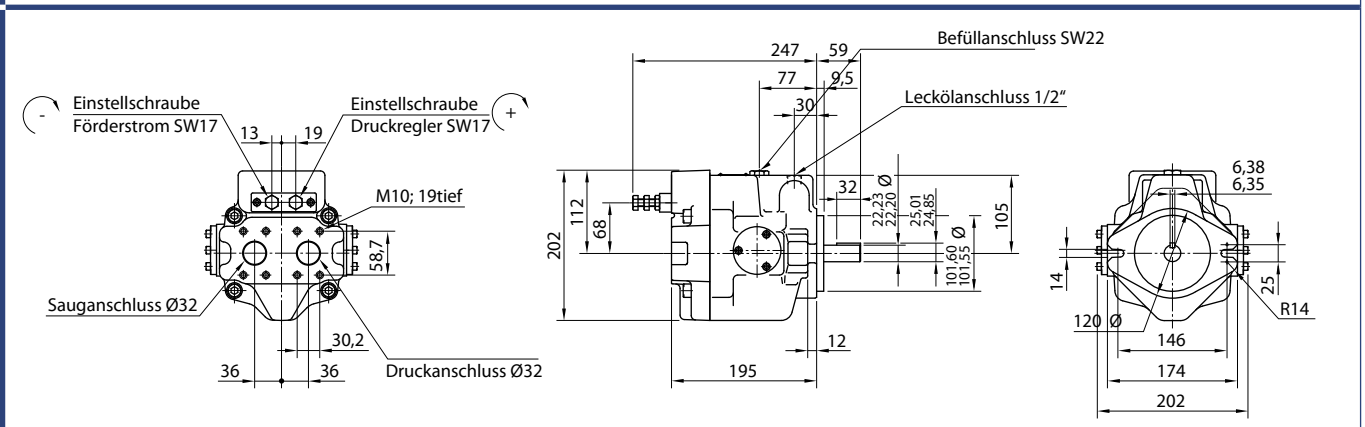

060-100-01150 56,2 ccm

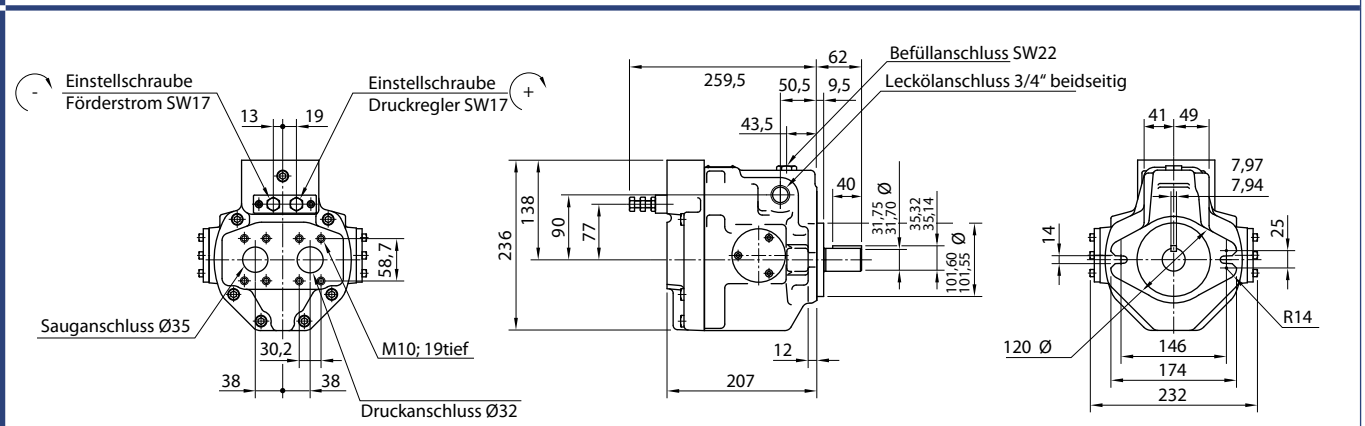

Die Inhalte der Seiten wurden mit größter Sorgfalt erstellt. Für die Richtigkeit, Vollständigkeit und Aktualität der Inhalte können wir jedoch keine Gewähr übernehmen.
Nachdruck bzw. Kopie, auch auszugsweise, der Inhalte, Grafiken und Fotos ist ohne ausdrückliche Zustimmung der Geschäftsführung unzulässig.
Die angegebenen technischen Daten und Abmessungen sind nicht bindend. Wir behalten uns das Recht vor, jederzeit und ohne Ankündigung, Änderungen vorzunehmen.

060-100-01200 70 ccm

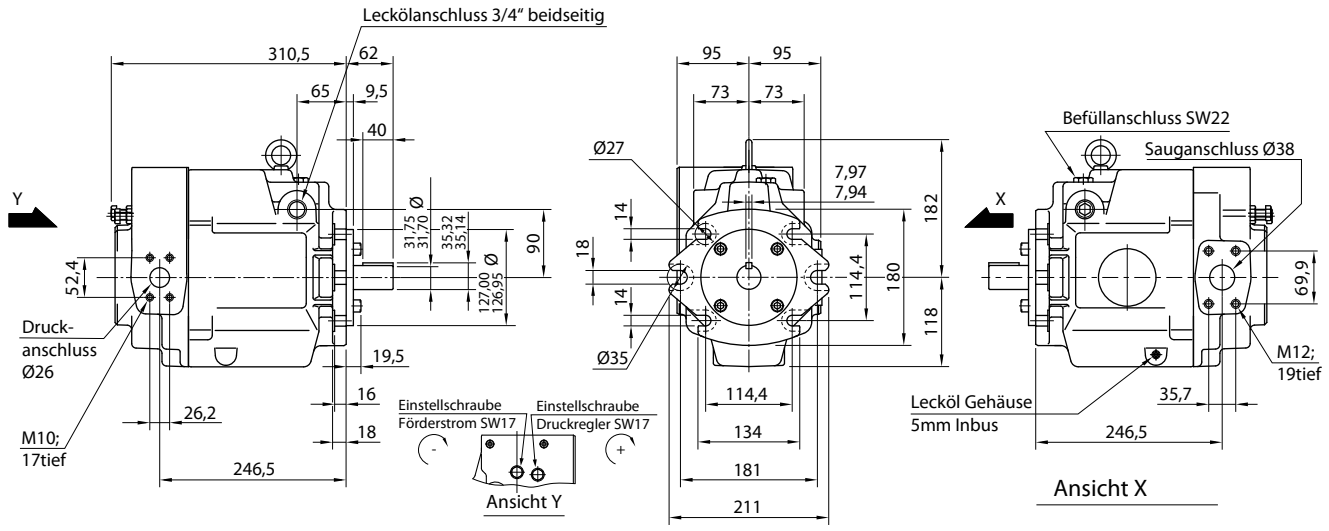

060-100-01250 91 ccm

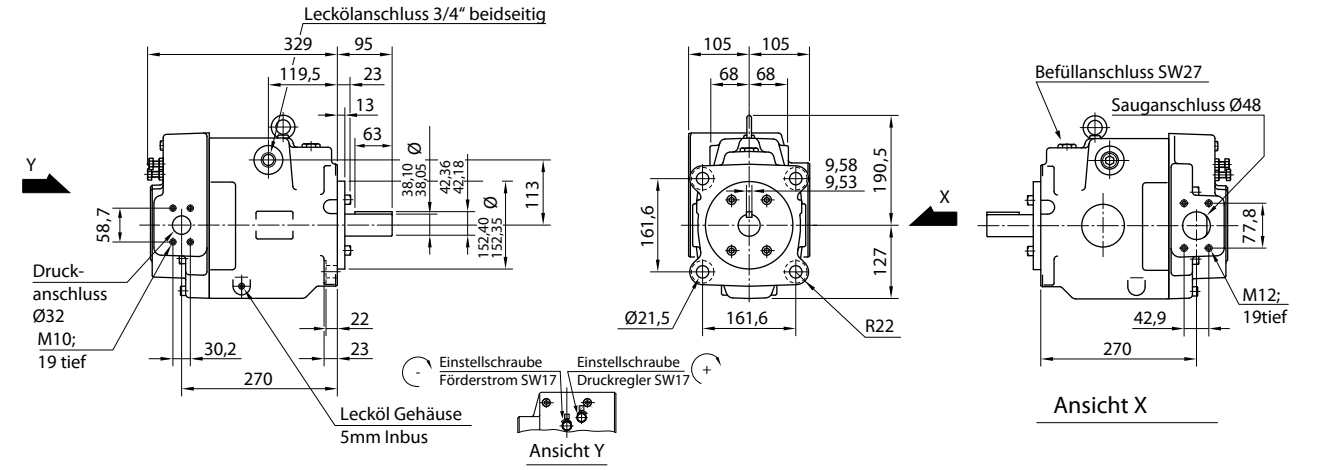

060-100-01300 145 ccm

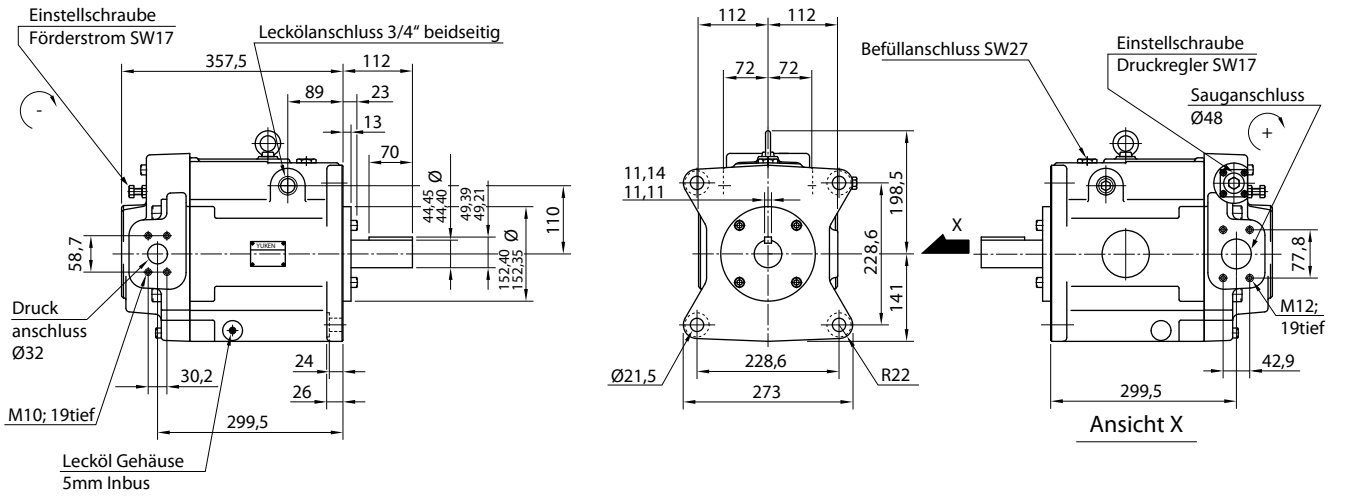

Die Inhalte der Seiten wurden mit größter Sorgfalt erstellt. Für die Richtigkeit, Vollständigkeit und Aktualität der Inhalte können wir jedoch keine Gewähr übernehmen.
Nachdruck bzw. Kopie, auch auszugsweise, der Inhalte, Grafiken und Fotos ist ohne ausdrückliche Zustimmung der Geschäftsführung unzulässig.
Die angegebenen technischen Daten und Abmessungen sind nicht bindend. Wir behalten uns das Recht vor, jederzeit und ohne Ankündigung, Änderungen vorzunehmen.