Axialkolben Verstellpumpen 37 / 56 / 71 ccm
rechtsdrehend mit Leistungsregler

A3HG-Serie
offener Kreislauf

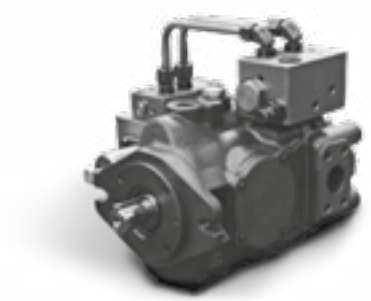

YUKEN HYDRAULICS

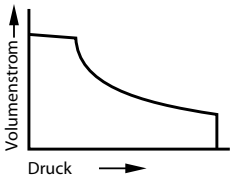

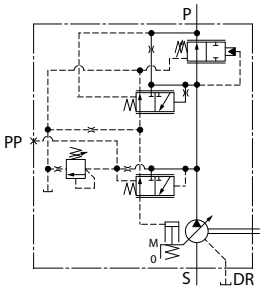

A3HG 37 / A3HG 56

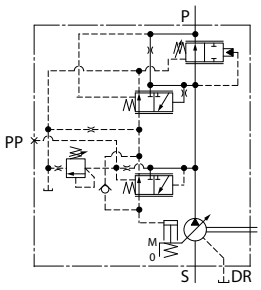

A3HG 71

FUNKTIONSPRINZIP Leistungsregler

Mit dieser Regelung wird die Antriebsleistung der Pumpe entsprechend der Motorleistung geregelt.
Die Leistung P, als Produkt aus Volumenstrom V und Druck p, wird auf den voreingestellten Maximalwert begrenzt.
Steigender Druck bedeutet geringer Volumenstrom und geringerer Druck bedeutet höherer Volumenstrom.
Mit dem verbauten Leistungsregler kann die Pumpe also in zwei Betriebszuständen arbeiten.
Niederdruck mit hohem Volumenstrom und Hochdruck mit geringem Volumenstrom.

Diese Art der Regelung ermöglicht die Fernsteuerung des Pumpen-Abschaltdruckes durch Anschluss eines ferngesteuerten Druckbegrenzungsventils an den Vorsteueranschluss PP.

Fördervolumen in cm^3/U max.	Fördervolumen in cm^3/U min. einzustellend über Hubbegrenzung	Leistungsregler in kW	Bestell-Nr.	Bezeichnung	Min. einzustellender Druck in bar	Nenndruck in bar	Höchstdruck in bar	Mindest Drehzahl in U/min	Maximale Drehzahl in U/min	max. zulässiges Antriebsmoment in Nm	zulässiges Durchtriebsmoment in Nm	Durchmesser Antriebswelle zylindrisch in mm	Sauganschluss SAE 3000PSI	Druckanschluss SAE 6000PSI	Gewicht in kg
37,1	16	7,5	060-074-01000	A3HG37-FR09VB-K-E1C-11	50	315	350	600	2700	295	295	25	1-1/4"	1"	37,0
		11	060-074-01050	A3HG37-FR09VC-K-E1C-11	50	315	350	600	2700	295	295	25	1-1/4"	1"	37,0
		15	060-074-01100	A3HG37-FR09VD-K-E1C-11	50	315	350	600	2700	295	295	25	1-1/4"	1"	37,0
		18,5	060-074-01150	A3HG37-FR09VE-K-E1C-11	50	315	350	600	2700	295	295	25	1-1/4"	1"	37,0
		22	060-074-01200	A3HG37-FR09VF-K-E1C-11	50	315	350	600	2700	295	295	25	1-1/4"	1"	37,0
56,3	35	11	060-074-01250	A3HG56-FR09VC-K-E1C-11	50	315	350	600	2500	295	295	25	1-1/2"	1"	45
		15	060-074-01300	A3HG56-FR09VD-K-E1C-11	50	315	350	600	2500	295	295	25	1-1/2"	1"	45
		18,5	060-074-01350	A3HG56-FR09VE-K-E1C-11	50	315	350	600	2500	295	295	25	1-1/2"	1"	45
		22	060-074-01400	A3HG56-FR09VF-K-E1C-11	50	315	350	600	2500	295	295	25	1-1/2"	1"	45
		30	060-074-01450	A3HG56-FR09VG-K-E1C-11	50	315	350	600	2500	295	295	25	1-1/2"	1"	45
		37	060-074-01500	A3HG56-FR09VH-K-E1C-11	50	315	350	600	2500	295	295	25	1-1/2"	1"	45
70,7	45	15	060-074-01550	A3HG71-FR09VD-K-E1D-11	50	315	350	600	2300	451	297	32	2"	1-1/4"	56
		18,5	060-074-01600	A3HG71-FR09VE-K-E1D-11	50	315	350	600	2300	451	297	32	2"	1-1/4"	56
		22	060-074-01650	A3HG71-FR09VF-K-E1D-11	50	315	350	600	2300	451	297	32	2"	1-1/4"	56
		30	060-074-01700	A3HG71-FR09VG-K-E1D-11	50	315	350	600	2300	451	297	32	2"	1-1/4"	56
		37	060-074-01750	A3HG71-FR09VH-K-E1D-11	50	315	350	600	2300	451	297	32	2"	1-1/4"	56
		45	060-074-01800	A3HG71-FR09VJ-K-E1D-11	50	315	350	600	2300	451	297	32	2"	1-1/4"	56

Die Inhalte der Seiten wurden mit größter Sorgfalt erstellt. Für die Richtigkeit, Vollständigkeit und Aktualität der Inhalte können wir jedoch keine Gewähr übernehmen.
Nachdruck bzw. Kopie, auch auszugsweise, der Inhalte, Grafiken und Fotos ist ohne ausdrückliche Zustimmung der Geschäftsführung unzulässig.
Die angegebenen technischen Daten und Abmessungen sind nicht bindend. Wir behalten uns das Recht vor, jederzeit und ohne Ankündigung, Änderungen vorzunehmen.

37,1 ccm

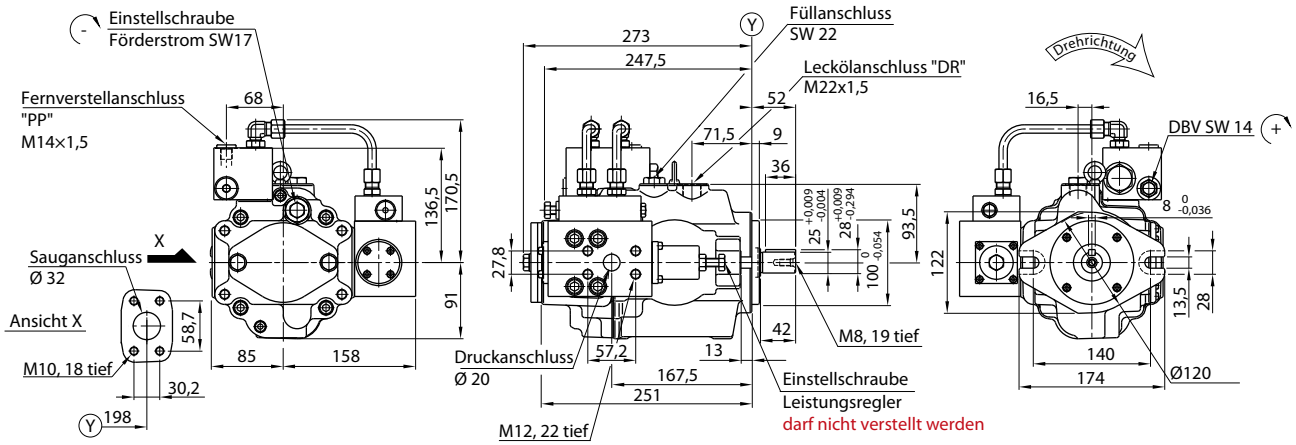

56,3 ccm

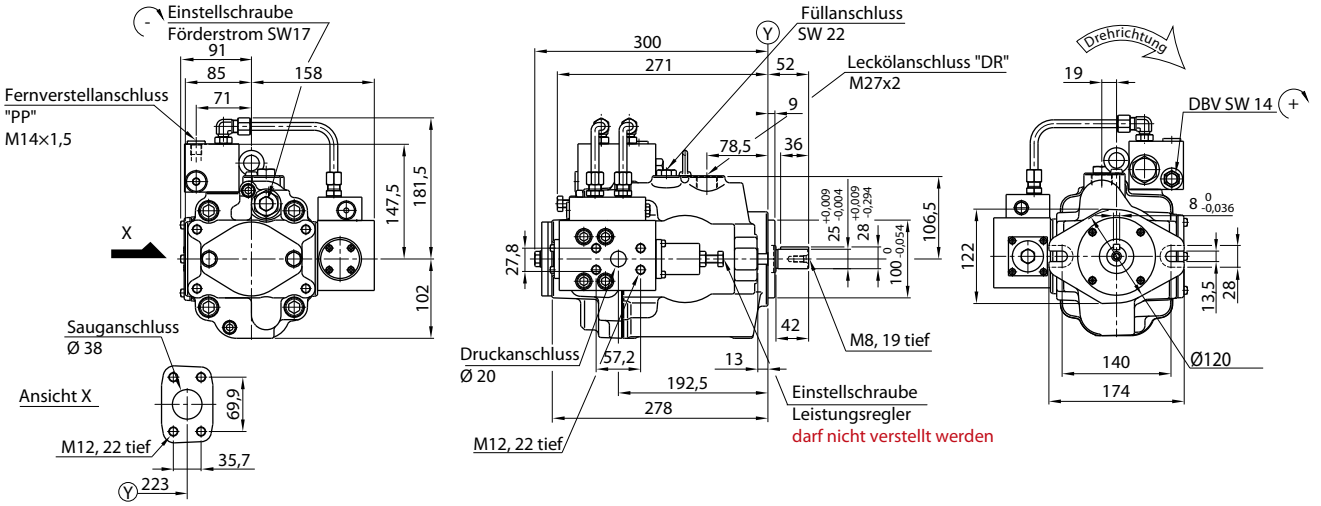

70,7 ccm

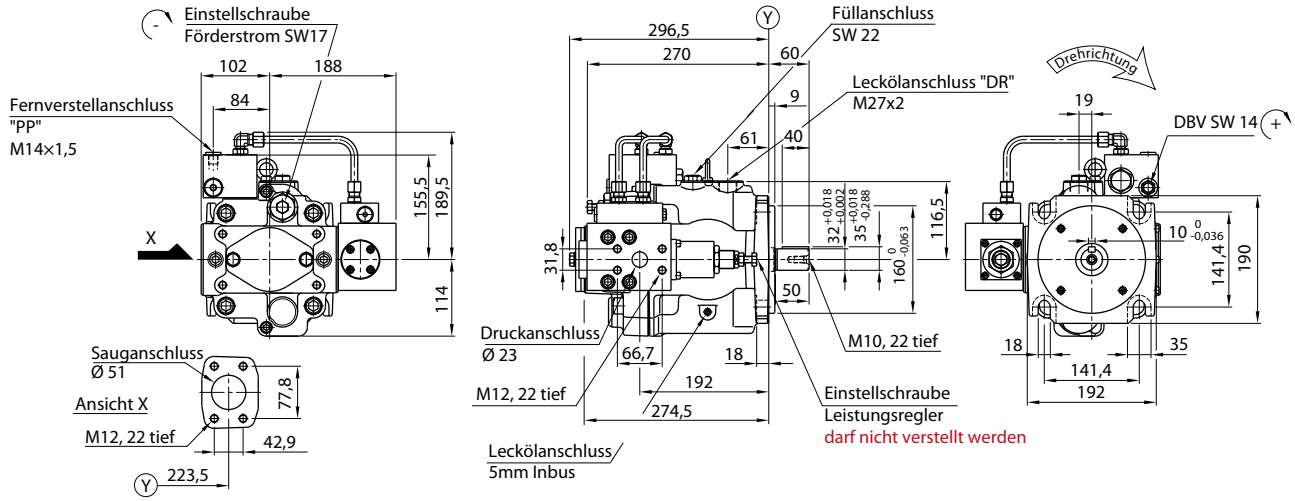

Die Inhalte der Seiten wurden mit größter Sorgfalt erstellt. Für die Richtigkeit, Vollständigkeit und Aktualität der Inhalte können wir jedoch keine Gewähr übernehmen.
Nachdruck bzw. Kopie, auch auszugsweise, der Inhalte, Grafiken und Fotos ist ohne ausdrückliche Zustimmung der Geschäftsführung unzulässig.
Die angegebenen technischen Daten und Abmessungen sind nicht bindend. Wir behalten uns das Recht vor, jederzeit und ohne Ankündigung, Änderungen vorzunehmen.

Axialkolben Verstellpumpen 100 / 145 / 180 ccm
rechtsdrehend mit Leistungsregler

A3HG-Serie
offener Kreislauf

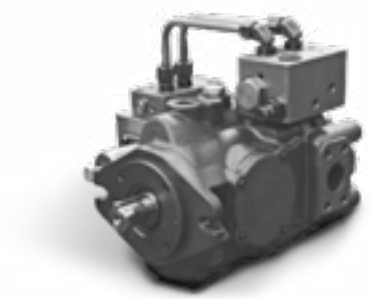

YUKEN HYDRAULICS

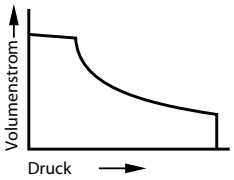

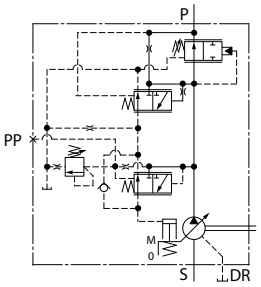

A3HG 100 / A3HG 145 / A3HG 180

FUNKTIONSPRINZIP Leistungsregler

Mit dieser Regelung wird die Antriebsleistung der Pumpe entsprechend der Motorleistung geregelt.
Die Leistung P, als Produkt aus Volumenstrom V und Druck p, wird auf den voreingestellten Maximalwert begrenzt.
Steigender Druck bedeutet geringer Volumenstrom und geringerer Druck bedeutet höherer Volumenstrom.
Mit dem verbauten Leistungsregler kann die Pumpe also in zwei Betriebszuständen arbeiten.
Niederdruck mit hohem Volumenstrom und Hochdruck mit geringem Volumenstrom.

Diese Art der Regelung ermöglicht die Fernsteuerung des Pumpen-Abschaltdruckes durch Anschluss eines ferngesteuerten Druckbegrenzungsventils an den Vorsteueranschluss PP.

Fördervolumen in cm^3/U max.	Fördervolumen in cm^3/U min. einzustellend über Hubbegrenzung	Leistungsregler in kW	Bestell-Nr.	Bezeichnung	Min. einzustellender Druck in bar	Nenndruck in bar	Höchstdruck in bar	Mindest Drehzahl in U/min	Maximale Drehzahl in U/min	max. zulässiges Antriebsmoment in Nm	zulässiges Durchtriebsmoment in Nm	Durchmesser Antriebswelle zylindrisch in mm	Sauganschluss SAE 3000PSI	Druckanschluss SAE 6000PSI	Gewicht in kg
100,5	63	18,5	060-074-01850	A3HG100-FR09VE-K-E1D-11	50	315	350	600	2100	789	609	40	2-1/2"	1-1/4"	68
		22	060-074-01900	A3HG100-FR09VF-K-E1D-11	50	315	350	600	2100	789	609	40	2-1/2"	1-1/4"	68
		30	060-074-01950	A3HG100-FR09VG-K-E1D-11	50	315	350	600	2100	789	609	40	2-1/2"	1-1/4"	68
		37	060-074-02000	A3HG100-FR09VH-K-E1D-11	50	315	350	600	2100	789	609	40	2-1/2"	1-1/4"	68
		45	060-074-02050	A3HG100-FR09VJ-K-E1D-11	50	315	350	600	2100	789	609	40	2-1/2"	1-1/4"	68
		55	060-074-02100	A3HG100-FR09VK-K-E1D-11	50	315	350	600	2100	789	609	40	2-1/2"	1-1/4"	68
145,2	95	22	060-074-02150	A3HG145-FR09VF-K-E1D-11	50	315	350	600	1800	1295	609	45	2-1/2"	1-1/4"	84
		30	060-074-02200	A3HG145-FR09VG-K-E1D-11	50	315	350	600	1800	1295	609	45	2-1/2"	1-1/4"	84
		37	060-074-02250	A3HG145-FR09VH-K-E1D-11	50	315	350	600	1800	1295	609	45	2-1/2"	1-1/4"	84
		45	060-074-02300	A3HG145-FR09VJ-K-E1D-11	50	315	350	600	1800	1295	609	45	2-1/2"	1-1/4"	84
		55	060-074-02350	A3HG145-FR09VK-K-E1D-11	50	315	350	600	1800	1295	609	45	2-1/2"	1-1/4"	84
		75	060-074-02400	A3HG145-FR09VL-K-E1D-11	50	315	350	600	1800	1295	609	45	2-1/2"	1-1/4"	84
		90	060-074-02450	A3HG145-FR09VM-K-E1D-11	50	315	350	600	1800	1295	609	45	2-1/2"	1-1/4"	84
180,7	125	30	060-074-02500	A3HG180-FR09VG-K-E1D-11	50	315	350	600	1800	1295	609	45	3"	1-1/2"	101
		37	060-074-02550	A3HG180-FR09VH-K-E1D-11	50	315	350	600	1800	1295	609	45	3"	1-1/2"	101
		45	060-074-02600	A3HG180-FR09VJ-K-E1D-11	50	315	350	600	1800	1295	609	45	3"	1-1/2"	101
		55	060-074-02650	A3HG180-FR09VK-K-E1D-11	50	315	350	600	1800	1295	609	45	3"	1-1/2"	101
		75	060-074-02700	A3HG180-FR09VL-K-E1D-11	50	315	350	600	1800	1295	609	45	3"	1-1/2"	101
		90	060-074-02750	A3HG180-FR09VM-K-E1D-11	50	315	350	600	1800	1295	609	45	3"	1-1/2"	101
		110	060-074-02800	A3HG180-FR09VN-K-E1D-11	50	315	350	600	1800	1295	609	45	3"	1-1/2"	101

Die Inhalte der Seiten wurden mit größter Sorgfalt erstellt. Für die Richtigkeit, Vollständigkeit und Aktualität der Inhalte können wir jedoch keine Gewähr übernehmen.
Nachdruck bzw. Kopie, auch auszugsweise, der Inhalte, Grafiken und Fotos ist ohne ausdrückliche Zustimmung der Geschäftsführung unzulässig.
Die angegebenen technischen Daten und Abmessungen sind nicht bindend. Wir behalten uns das Recht vor, jederzeit und ohne Ankündigung, Änderungen vorzunehmen.

105,5 ccm

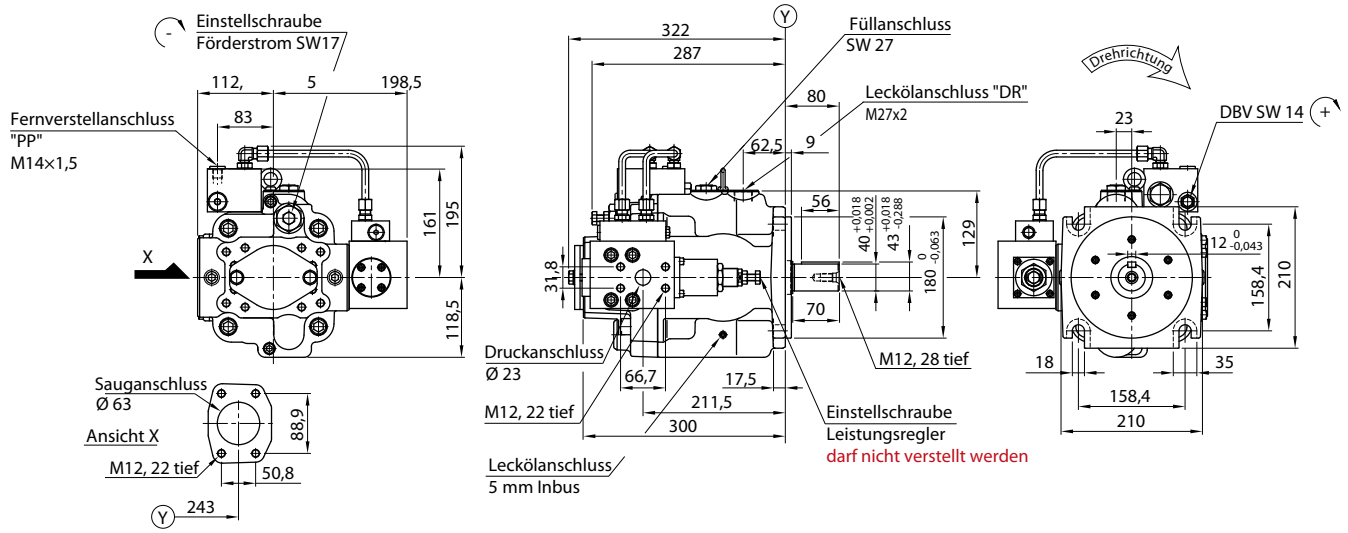

145,2 ccm

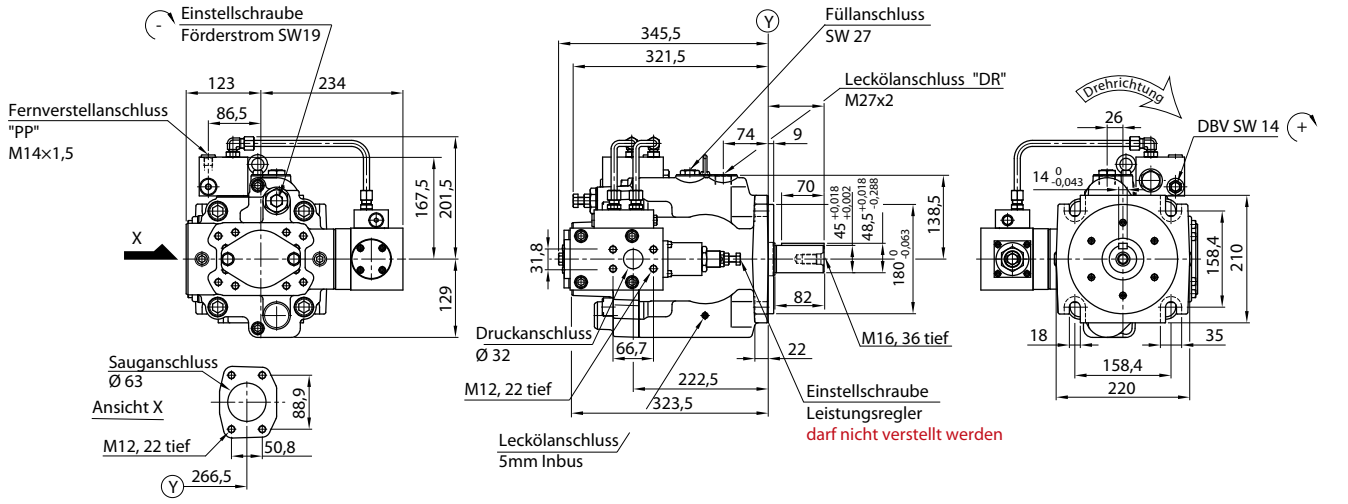

180,7 ccm

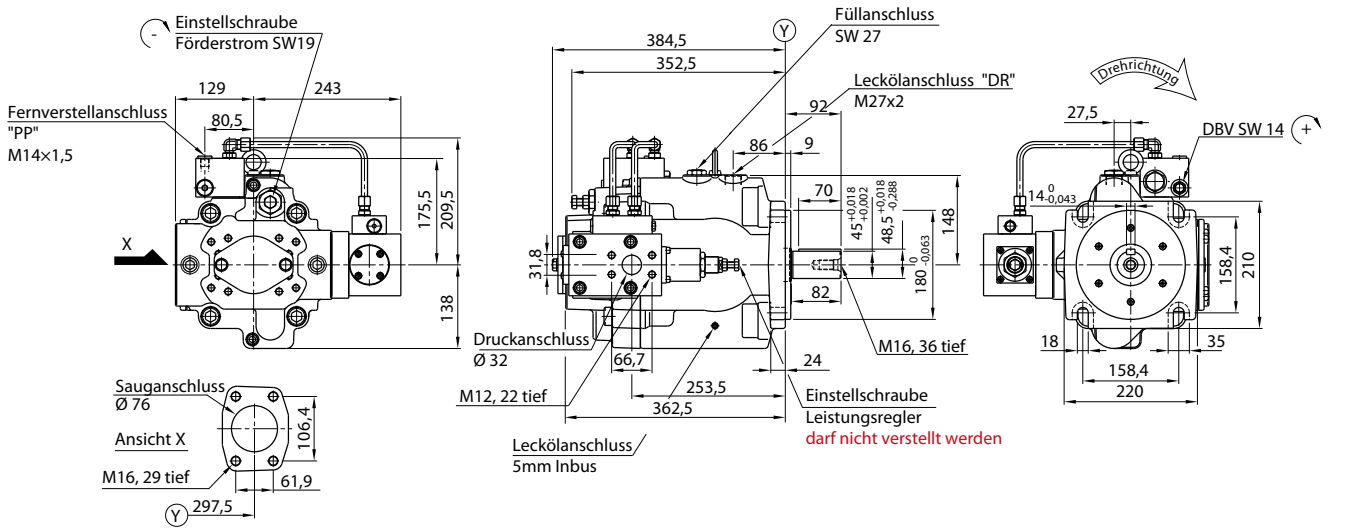

Die Inhalte der Seiten wurden mit größter Sorgfalt erstellt. Für die Richtigkeit, Vollständigkeit und Aktualität der Inhalte können wir jedoch keine Gewähr übernehmen.
Nachdruck bzw. Kopie, auch auszugsweise, der Inhalte, Grafiken und Fotos ist ohne ausdrückliche Zustimmung der Geschäftsführung unzulässig.
Die angegebenen technischen Daten und Abmessungen sind nicht bindend. Wir behalten uns das Recht vor, jederzeit und ohne Ankündigung, Änderungen vorzunehmen.