HCA-C47.40-2D-100-TSS-Z

mit kompakt Drehstromgebläse

HENNLICH
Accumulators & Cooling

Y-Schaltung (3~ 400V) Kompaktlüfter

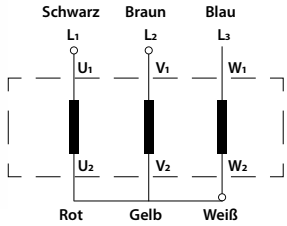

Bestell-Nr.	Bezeichnung	Strom-aufnahme (Amp)	Kühlleistung in kW bei 30°C Umgebungs-temperatur	max. Volumen-strom in l/min	Betriebs-druck in bar	Schalldruck LpA dB (A) 1m*	Gewicht kg
440-410-01700	HCA-C47.40-2D-100-TSS-Z	0,65	15-28	25-250	26	81	20

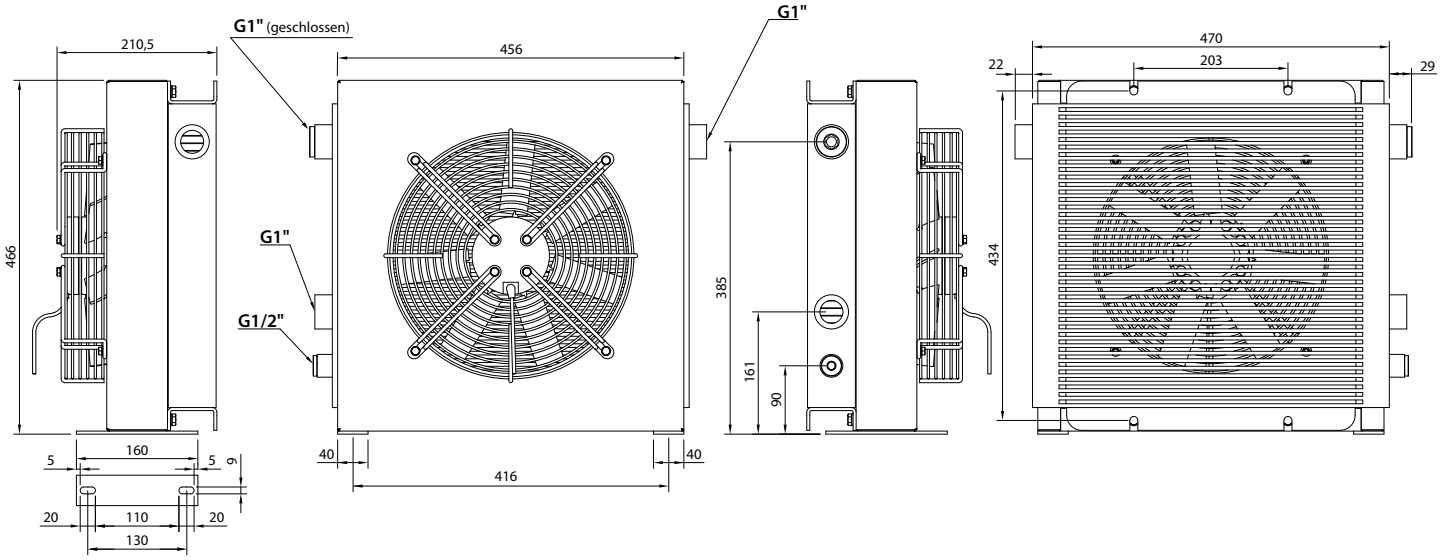

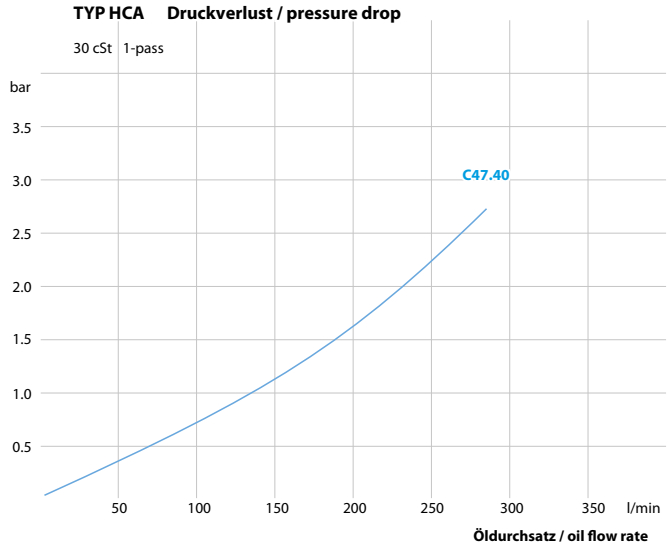

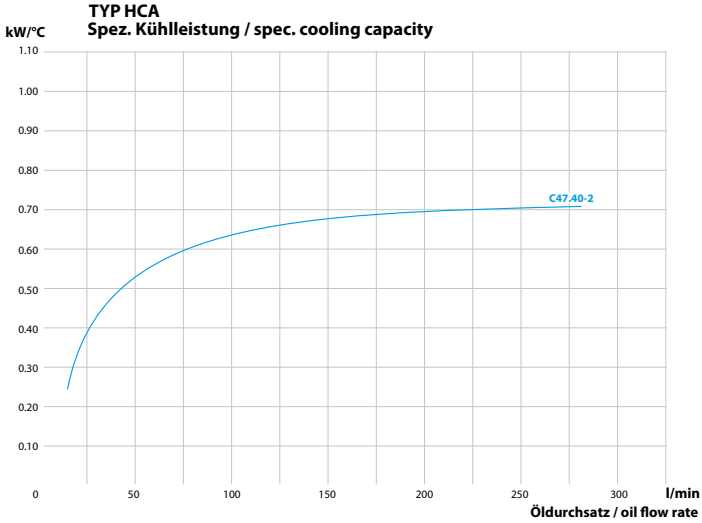

Die Inhalte der Seiten wurden mit größter Sorgfalt erstellt. Für die Richtigkeit, Vollständigkeit und Aktualität der Inhalte können wir jedoch keine Gewähr übernehmen.
Nachdruck bzw. Kopie, auch auszugsweise, der Inhalte, Grafiken und Fotos ist ohne ausdrückliche Zustimmung der Geschäftsführung unzulässig.
Die angegebenen technischen Daten und Abmessungen sind nicht bindend. Wir behalten uns das Recht vor, jederzeit und ohne Ankündigung, Änderungen vorzunehmen.