Kratzbodengetriebe
900 Nm

RT90-EC

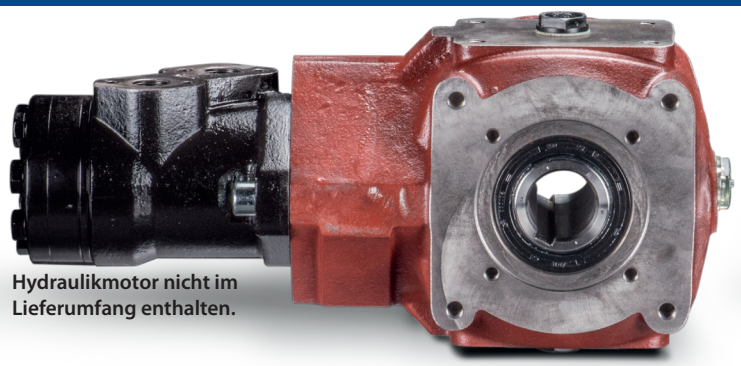

Hydraulikmotor nicht im Lieferumfang enthalten.

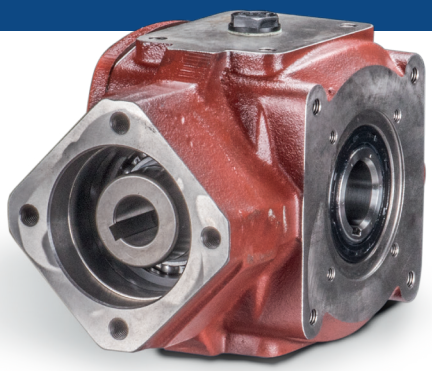

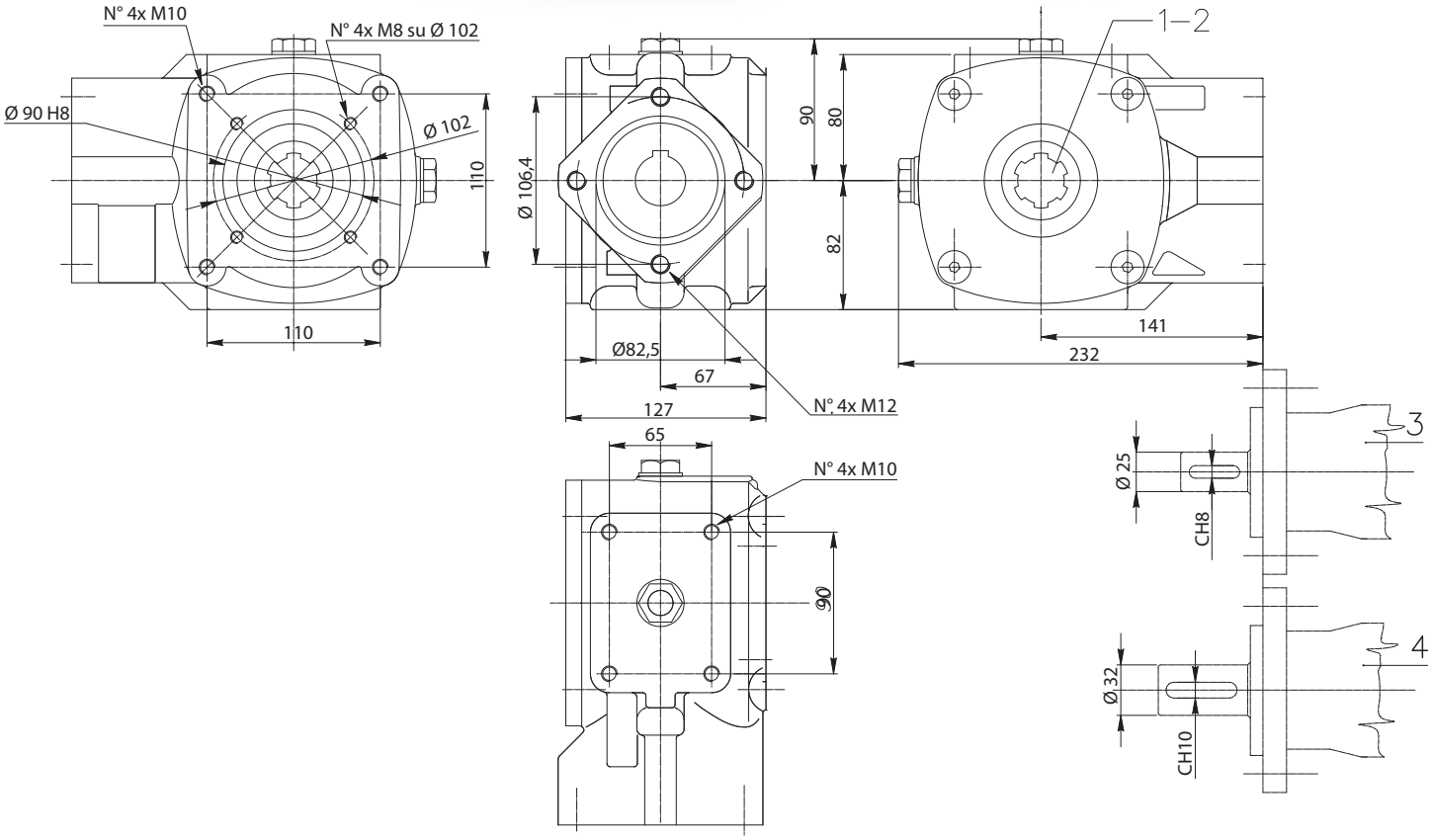

		Hydraulikmotor					Getriebeöl			
Bestell-Nr.	Bezeichnung	Befestigungsflansch in mm	Welle in mm	Ausgangswelle	Übersetzung	Max. Drehmoment in Nm	Typ	Menge in l	Temperatur in °C	Gewicht in kg
520-010-01352	RT90EC-30-1	Ø82,5 - SAE"A"	25	Ø30x8	3,1 / 1	900	SAE90EP	0,6	-20 - +80	11
520-010-01354	RT90EC-35-1			Ø35x10						
520-010-01356	RT90EC-13/8Z6-1			1-3/8" - 6 Zähne						
520-010-01358	RT90EC-30-2	Ø82,5 - SAE"A"	32	Ø30x8	3,1 / 1	900	SAE90EP	0,6	-20 - +80	11
520-010-01360	RT90EC-35-2			Ø35x10						
520-010-01362	RT90EC-13/8Z6-2			1-3/8" - 6 Zähne						

Die Inhalte der Seiten wurden mit größter Sorgfalt erstellt. Für die Richtigkeit, Vollständigkeit und Aktualität der Inhalte können wir jedoch keine Gewähr übernehmen.
Nachdruck bzw. Kopie, auch auszugsweise, der Inhalte, Grafiken und Fotos ist ohne ausdrückliche Zustimmung der Geschäftsführung unzulässig.
Die angegebenen technischen Daten und Abmessungen sind nicht bindend. Wir behalten uns das Recht vor, jederzeit und ohne Ankündigung, Änderungen vorzunehmen.